elcometer

Bedienungsanleitung

Elcometer-Strahlgeräte

WARNUNG

Lesen und verstehen Sie diese Bedienungsanleitung vor der Verwendung des Strahlgeräts.

Das Nichtbefolgen der Bedienungsanleitung kann zu schweren oder tödlichen Verletzungen oder Ausrüstungsschäden führen.

Elcometer-Strahlgeräte sind so ausgelegt, dass sie bei ihrer ordnungsgemäßen Verwendung sicher sind, und sie werden gemäß der Richtlinie für Druckgeräte und CE 2014/68/EU entwickelt, gefertigt und geprüft. Es ist unverzichtbar, dass alle Benutzer dieses Strahlgeräts diese Bedienungsanleitung VOR der Verwendung oder Wartung eines Strahlgeräts lesen und vollständig verstehen.

www.elcometer.com/blasting

INHALT

Abschnitt		Seite
1	Konformitätserklärung	de-4
2	Produktidentifizierung	de-4
3	Warn- und Sicherheitshinweise	de-4
4	Sicherheitssymbole und Sicherheitshinweise	de-9
5	Produktüberblick – das Strahlgerätesystem	de-14
6	Technische Daten	de-15
7	Installationscheckliste	de-16
7.1	Aufstellen Ihres Strahlgeräts	de-16
7.2	Erden Ihres Strahlgeräts	de-16
7.3	Druckluft und Kompressorgröße	de-17
7.4	Druckluftzufuhrleitung	de-17
7.5	Druckluftqualität	de-17
7.6	Persönliche Schutzausrüstung (PSA)	de-18
7.7	Strahlmittel	de-18
7.8	Überdruckventil (PRV)	de-19
8	Verwendung eines Elcometer-Strahlgeräts	de-20
8.1	Vor dem Einschalten der Druckluftzufuhr	de-20
8.2	Einrichten und Prüfen des Luft-Wasserabscheiders (falls eingebaut)	de-22
8.3	Überprüfen des Schalldämpfers, Ein- und Auslass-T-Stücks und Luftablassdeckels	de-23
8.4	Überprüfen der Schubschlauchbaugruppe, des Mischers und des Strahlmittel-Dosierventils	de-24
8.5	Drosselventil	de-26
8.6	Anschluss eines Atemluftfilters an das Strahlgerät	de-26
8.7	Füllen des Strahlgeräts mit Strahlmittel	de-26
8.8	Einstellen der Höhe der Verschlusskegelplatte	de-27
8.9	Einschalten der Druckluftzufuhr und genereller Betrieb	de-29
8.10	Abschaltverfahren	de-31
8.11	Das Fernbedienungsventil (RCV4000)	de-31
9	Pflege und Wartung	de-33

Fortsetzung...

INHALT (Fortsetzung)

Abschnitt		Seite
10	Elcometer-Strahlgerät – Zeichnungen und Teilelisten	de-38
10.1	Mobiles Elcometer-Strahlgerät 1020	de-39
10.2	Mobiles Elcometer-Strahlgerät 1440	de-41
10.3	Mobiles Elcometer-Strahlgerät 1460	de-43
10.4	Mobiles Elcometer-Strahlgerät 20100	de-45
10.5	Mobiles Elcometer-Strahlgerät 24200	de-47
10.6	Mobiles Elcometer-Strahlgerät 24285	de-49
10.7	Mobiles Elcometer-Hochdruckstrahlgerät 20100H	de-51
10.8	Mobiles Elcometer-Hochdruckstrahlgerät 24200H	de-53
10.9	Mobiles Elcometer-Hochdruckstrahlgerät 24285H	de-55
11	Transport- und Lagerung	de-57
12	Garantieerklärung	de-57
	ANHÄNGE	
A	Elcometer RCV4000 und RCV4000+ Fernbedienungsventile	de-58
A1	Produktüberblick	de-59
A2	Abschrauben und Anschließen des RCV	de-60
A3	Zerlegen und Zusammenbauen des RCV	de-61
A4	Zerlegen und Zusammenbauen des RCV-Luftablassdeckels	de-62
A5	Zeichnungen und Teileliste	de-63
B	Wasserabscheider	de-66
B1	Entfernen und Austauschen des Filterelements	de-67
B2	Zeichnungen und Teileliste	de-68
C	Elcometer-Strahlmittelventile: Hauptventil (GV), Mini-Hauptventil (MGV), Automatikventil (AGV)	de-70
C1	Produktüberblick	de-71
C2	Austauschen des elcoTOUGH™-Ventileinsatzes	de-72
C3	Entfernen des Dosierventils vom Strahlgerät	de-73
C4	Zerlegen und Zusammenbauen von GV- und MGV-Ventilen	de-74
C5	Zerlegen und Zusammenbauen der AGV-Automatikventilschaftbaugruppe	de-74

Fortsetzung...

INHALT (Fortsetzung)

Abschnitt		Seite
C6	Elcometer GV: Zeichnungen und Teileliste	de-77
C7	Elcometer MGV: Zeichnungen und Teileliste	de-81
C8	Elcometer AGV: Zeichnungen und Teileliste	de-85
D	Elcometer-Strahlmittelventile: Flachventil (FV), Mini-Flachventil (MFV)	de-90
D1	Elcometer FV: Zeichnungen und Teileliste	de-91
D2	Elcometer MFV: Zeichnungen und Teileliste	de-93

Beziehen Sie sich im Zweifelsfall bitte auf die englischsprachige Version dieser Bedienungsanleitung. Die aktuellste Version steht im Strahlgeräte-Bereich der Elcometer-Website, www.elcometer.com/blasting, zum Download bereit.

Stellen Sie bitte sicher, dass die gesamte Produktverpackung auf umweltverträgliche Weise entsorgt wird. Lassen Sie sich von Ihrer örtlichen Umweltbehörde weiterberaten.

elcometer ist ein eingetragenes Markenzeichen der Elcometer Limited, Edge Lane, Manchester, M43 6BU. Vereinigtes Königreich

Alle anderen Markenzeichen werden anerkannt.

© Elcometer Limited 2018-2020. Sämtliche Rechte vorbehalten. Kein Teil dieses Dokuments darf ohne die vorherige schriftliche Genehmigung der Elcometer Limited in jedweder Form oder auf jedwede Art reproduziert, übertragen, transkribiert, gespeichert (in einem Abrufsystem oder auf sonstige Weise) oder in jedwede Sprache (elektronisch, mechanisch, magnetisch, optisch, manuell oder auf sonstige Weise) übersetzt werden.

1 KONFORMITÄTSERKLÄRUNG

Wir, Elcometer Limited, erklären, dass die gelieferte Ausrüstung bei der Installation und Verwendung gemäß dieser Bedienungsanleitung den Anforderungen der in dieser Erklärung aufgelisteten EU-Richtlinien durch die Erfüllung der folgenden Normen gerecht wird.		
2014/68/EU	Richtlinie über Druckgeräte	
PD 5500:2015+A3:2017	Spezifikation für nicht befeuerte, schmelzgeschweißte Druckbehälter	
Konformitätsbewertungs-modul:	Modul B (Produktionstyp) und Modul D	
Name und Adresse der benachrichtigten Stelle:	ZURICH ENGINEERING 126 Hagley Road, Edgbaston, Birmingham, B16 9PF. United Kingdom	
Kennnummer:	0037	
Zertifikatnummer:	M1020 M1440 M1460 M20100 M24200 M24285 M20100H M24200H M24285H	PS16-1353 / 001 PS16-1353 / 002 PS16-1353 / 003 PS16-1353 / 004 PS16-1353 / 005 PS16-1353 / 007 PS18-1545/B/003 PS18-1545/B/002 PS18-1545/B/001

2 PRODUKTIDENTIFIZIERUNG

An der Vorderseite des Produkts ist ein Typenschild mit den folgenden Angaben angebracht:

- Modell und Seriennummer;
- Maximaler Arbeitsdruck (bar / psi);
- Betriebstemperatur (°C / °F);
- Fassungsvermögen (Liter / cu ft);
- Prüfdruck (bar / psi);
- Prüfungsdatum (T/M/J);
- Baujahr;
- Druckrichtlinie

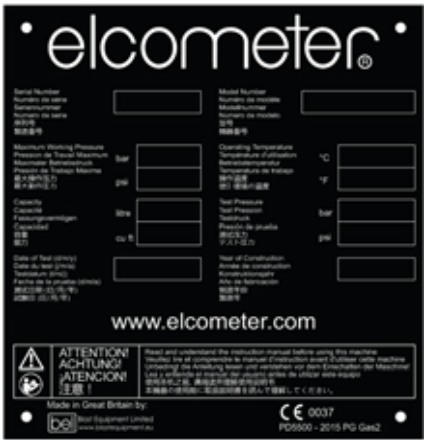

3 WARN- UND SICHERHEITSHINWEISE

Die in dieser Bedienungsanleitung enthaltenen Warnhinweise dienen sowohl der Gesundheit und Sicherheit des Bedieners als auch aller sich in der Nähe befindlichen Personen.

1 Dieses Strahlgerät wurde so ausgelegt, dass es bei seinem ordnungsgemäßen Gebrauch sicher ist. Jede Person, die beabsichtigt, dieses Strahlgerät zu betreiben oder zu warten oder jede Person, die beabsichtigt, sich in der Nähe dieses Strahlgeräts aufzuhalten, **MUSS VOR** der Verwendung von einer gut geschulten und kompetenten Aufsichtsperson bzw. dem Arbeitgeber oder Lieferanten ordnungsgemäß geschult werden.

2 Jede Person, die beabsichtigt, dieses Strahlgerät zu betreiben oder jede Person, die beabsichtigt, sich in der Nähe dieses Strahlgeräts aufzuhalten und die nicht fähig ist, diese Bedienungsanleitung zu lesen und gut zu verstehen, muss vor der Verwendung von einer gut geschulten und kompetenten Aufsichtsperson bzw. dem Arbeitergeber oder Lieferanten vollständig über alle Gefahren, Warnungen und Sicherheitshinweise in dieser Bedienungsanleitung und den sicheren Betrieb des Strahlgerätes belehrt werden.

3 Verwenden Sie niemals beschädigte oder defekte Ausrüstung. Überprüfen Sie das Strahlgerät und die Persönliche Schutzausrüstung vor jedem Gebrauch, um einen sicheren Gebrauch zu gewährleisten.

4 Betreiben, verkaufen oder vermieten Sie dieses oder jedes andere Strahlgerät NICHT ohne das geeignete Fernbedienungssystem (auch als ‚Totmannschalter' bezeichnet).

5 Das Unterlassen der Verwendung von Fernbedienungssystemen kann zu schweren oder tödlichen Verletzungen führen.

6 Betreiben Sie dieses Strahlgerät NICHT, wenn kein geeignetes Überdruckventil im druckbeaufschlagten Gesamtsystem vorhanden ist. Elcometer-Strahlgeräte haben einen maximalen Arbeitsdruck von 12 bar / 170 psi, die durch den Buchstaben ‚H' in der Modellnummer gekennzeichnete Elcometer-Hochdruckstrahlgeräte haben einen maximalen Arbeitsdruck von 15 bar / 217 psi. Nachdem es angebracht wurde, entlüftet das Sicherheitsüberdruckventil das Druckluftsystem, wenn der Druck im System den maximalen Nennwert des Sicherheitsüberdruckventils überschreitet. Falls noch kein Sicherheitsüberdruckventil im System vorhanden ist, kann ein geeignetes Sicherheitsüberdruckventil am 1,27-cm-Anschluss (½") dieses Strahlgeräts montiert werden.

7 Verwenden Sie KEINE Strahlmittel, die freies Siliziumdioxid enthalten. Siliziumdioxid kann Silikose und andere verwandte Atemwegerkrankungen verursachen.

3 WARN- UND SICHERHEITSHINWEISE (Fortsetzung)

8 Verwenden Sie dieses Strahlgerät NICHT in Bereichen, die als Gefahrenbereich erachtet werden könnten. Stellen Sie sicher, dass das Strahlgerät auf einem flachen, waagrechten Untergrund aufgestellt wird, um ein versehentliches Umkippen zu vermeiden.

9 Betreiben Sie dieses Strahlgerät NICHT ohne geeignete persönliche Schutzausrüstung, aber nicht nur begrenzt auf Standard-Arbeitskleidung, zugelassene Atemluftrespiratoren/-filter, Strahlhelme, Fuß-, Augen- und Ohrenschutz, und halten Sie sich ohne diese nicht in seiner Nähe auf.

10 Um den Strahlarbeitsbereich herum sollten geeignete Warnhinweise angebracht werden und es müssen Maßnahmen ergriffen werden, die sicherstellen, dass nur befugtes Personal, welches geeignete persönliche Schutzausrüstung trägt, den Arbeitsbereich betritt.

11 Falls eine Person, die keine ausreichende Schutzausrüstung trägt, den Arbeitsbereich betritt, muss die Aufsichtsperson für das Strahlgerät (Kesselwart) das Strahlgerät durch Öffnen des Sicherheitsentlastungsventils (roter Hebel) am Elcometer RCV4000-Fernbedienungsventil sofort abschalten und/oder der Strahler muss den Fernbedienungshebel los lassen.

12 Dieses Strahlgerät umfasst einen Druckbehälter, der ein hohes Maß an gespeicherter Energie enthält, die schwere oder tödliche Verletzungen verursachen kann, wenn die Sicherheitsverfahren nicht befolgt werden. Führen Sie KEINE Wartungsarbeiten an diesem Druckbehälter aus und versuchen Sie NICHT, irgendwelche Anschlüsse dieses Druckbehälters zu öffnen, ohne zuerst das System zu entlüften und den Druckluftschlauch vom Strahlgerät zu trennen.

13 Dieses Strahlgerät bzw. jeder andere Druckbehälter MUSS entlüftet und von der Luftzufuhr abgetrennt werden, BEVOR irgendwelche Wartungsarbeiten ausgeführt werden.

14 Modifizieren, rekonfigurieren, schweißen, schleifen oder strahlen Sie dieses Strahlgerät NICHT ohne die schriftliche Zustimmung von Elcometer oder einem von Elcometer autorisierten Strahlausrüstungsanbieter. Andernfalls erlischt Ihre Zertifizierung und Ihr Strahlgerät könnte beschädigt werden.

15 Verwenden Sie dieses Strahlgerät zu KEINEM anderen als seinem Bestimmungszweck.

3 WARN- UND SICHERHEITSHINWEISE (Fortsetzung)

16 Die Reparatur oder der Austausch eines jeglichen Teils dieses Strahlgeräts, des Fernbedienungssystems oder des Strahlmittelventils darf nur unter Verwendung von Ersatzteilen erfolgen, die durch Elcometer genehmigt wurden. Die Verwendung von nicht durch Elcometer genehmigten Teilen kann zu einem Geräteausfall führen, der wiederum zu schweren oder tödlichen Verletzungen führen kann. Bei der Verwendung von nicht durch Elcometer genehmigten Teilen erlöschen alle Garantien. Eine vollständige Liste der Reparatur-/Ersatzartikel finden Sie in Abschnitt 10 ‚Elcometer-Strahlgeräte – Zeichnungen und Teilelisten‘ auf Seite de-38.

17 Verwenden Sie nur trockene, fremdkörperfreie Druckluft in diesem Strahlgerät. Andernfalls könnte eine gefährliche Situation auftreten. Führen Sie diesem Strahlgerät KEINE Druckluft zu, die 12 bar/170 psi bzw. 15 bar/217 psi für Hochdruck-Strahlgeräte (durch den Buchstaben ‚H‘ in der Modellnummer identifiziert) überschreitet.

18 Druckluft kann gefährlich sein. Stellen Sie sicher, dass alle Sicherheitsvorkehrungen bezüglich der Verwendung von Druckluft und Kompressoren getroffen werden.

19 Dieses Strahlgerät ist schwer. Versuchen Sie NICHT, es ohne Verwendung geeigneter Hebevorrichtungen zu heben.

20 Mit Ausnahme des Elcometer 1020 sollten alle Elcometer-Strahlgeräte nur unter Verwendung der geeigneten Hebeösen gehoben werden. Überschreiten Sie NICHT das maximale Hebegewicht. Weitere diesbezügliche Informationen finden Sie in Abschnitt 6 ‚Technische Daten‘ auf Seite de-15. Die Ösen sind so positioniert, dass sich die Einheit beim Heben leicht nach hinten neigt. Damit wird sichergestellt, dass beim Absetzen die Räder und nicht das vordere Bein den Boden zuerst berühren.

21 Verwenden Sie das Strahlgerät NICHT, wenn Sie müde sind oder unter dem Einfluss von Drogen, Medikamenten oder Alkohol stehen. Lesen Sie bitte den Beipackzettel zu Medikamenten, um zu bestimmen, ob Ihr Urteilsvermögen oder Ihre Reflexe beeinträchtigt sein könnten. Betreiben Sie dieses Strahlgerät im Zweifelsfall NICHT.

22 Stellen Sie sicher, dass der Wasserabscheider permanent auf "Auslauf" eingestellt ist. Beim Schließen des Ablassventils des Wasserabscheiders besteht das Risiko des Rückflusses von Wasser/Feuchtigkeit in das Gerät. Wenn die Druckluftzufuhr verunreinigt ist, kann unter Umständen das Reinigen des Wasserabscheiders und des Ablassventils erforderlich sein.

23 Ventile, Leitungen, Schlauch, Dichtungen, Kupplungen und Strahldüsen sind Verschleiß ausgesetzt und sollten täglich überprüft werden, um sicherzustellen, dass sie sich stets in einem sicheren Betriebszustand befinden.

3 WARN- UND SICHERHEITSHINWEISE (Fortsetzung)

24 Verwenden Sie dieses Strahlgerät NICHT in geschlossenen Bereichen ohne ausreichende Lüftung.

25 Da höhere oder niedrige Temperaturen sich auf die Eigenschaften des Stahls auswirken und da das Strahlgerät unter Druck steht, darf es NICHT außerhalb des zulässigen Temperaturbereichs verwendet werden, der auf dem Typenschild angegeben ist (0-60 ºC / 32-140 ºF). Andernfalls könnte der Druckbehälter bersten und schwere oder tödliche Verletzungen verursachen. Beachten Sie bitte, dass die Temperatur des Strahlgeräts aufgrund von Sonneneinstrahlung höher als die Umgebungstemperatur sein könnte.

26 Stellen Sie sicher, dass alle Strahl- und Luftschläuche ordnungsgemäß angeschlossen und mit geeigneten Kupplungssicherheitssplinten befestigt sind und dass an jeder Verbindung Sicherungsseile angebracht sind, um ein unbeabsichtigtes Abtrennen zu verhindern.

27 Richten Sie den Strahlschlauch NICHT auf Personen oder lose Gegenstände.

28 Stellen Sie sicher, dass keine losen Gegenstände in Ihrer Umgebung vorhanden sind und dass der zu strahlende Gegenstand ausreichend befestigt ist.

29 Vor der Durchführung jeglicher Wartungsarbeit am Strahlgerät (z.B. wegen Blockierung, keinem Durchfluss von Strahlmittel oder Luft durch die Strahldüse, Austausch der Strahldüse etc.) muss der Totmannschalter gelöst werden und das komplette Strahlsystem Drucklos sein. Das Gleiche gilt bei Ladevorgang und Standortwechsel.

30 Entfernen Sie das gesamte Strahlmittel aus dem Strahlgerät, bevor Sie das Strahlgerät transportieren oder es nach hinten kippen.

31 Stellen Sie sicher, dass alle Warnhinweise an den korrekten Stellen angebracht und deutlich sichtbar sind. Warnhinweise dürfen nie verdeckt werden. Angaben zum korrekten Anbringen finden Sie in Abschnitt 4 ‚Sicherheitssymbole und Sicherheitshinweise‘ auf Seite de-9.

4 SICHERHEITSSYMBOLE UND SICHERHEITSHINWEISE

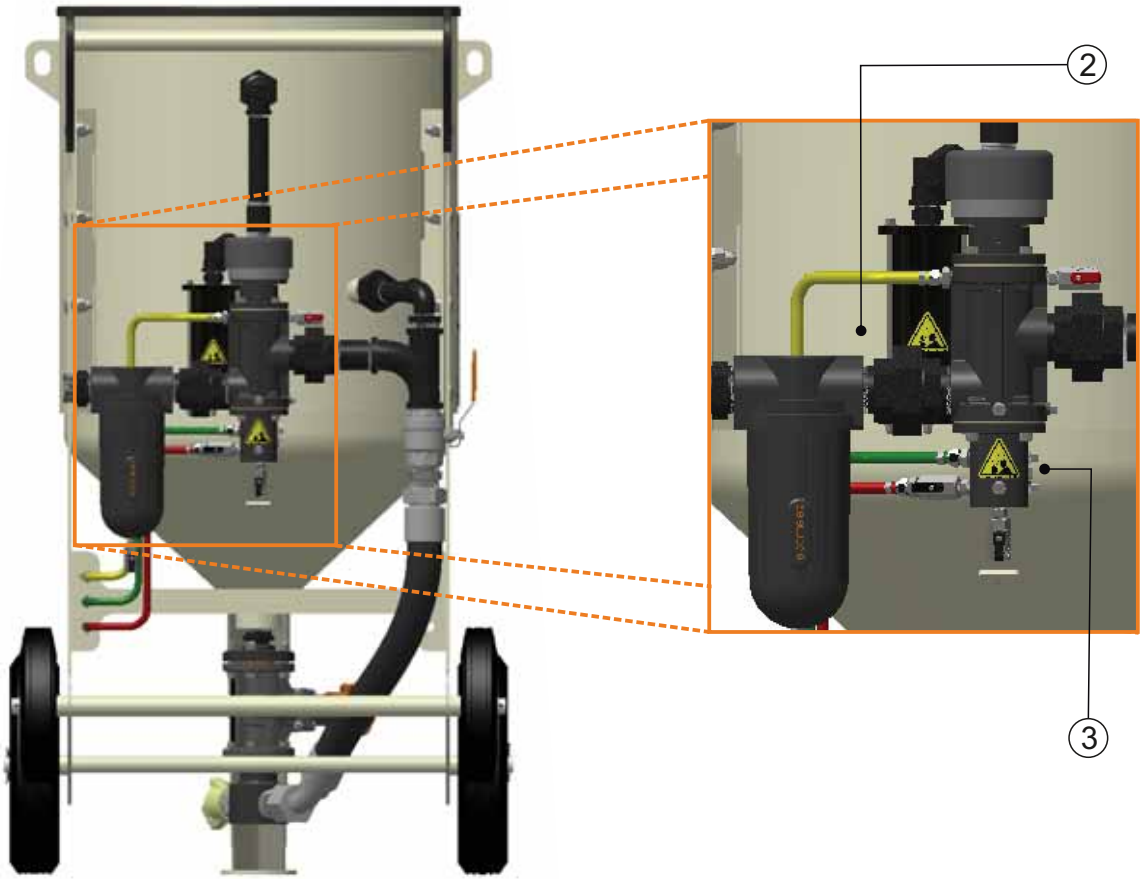

4 SICHERHEITSSYMBOLE UND SICHERHEITSHINWEISE (Fort.)

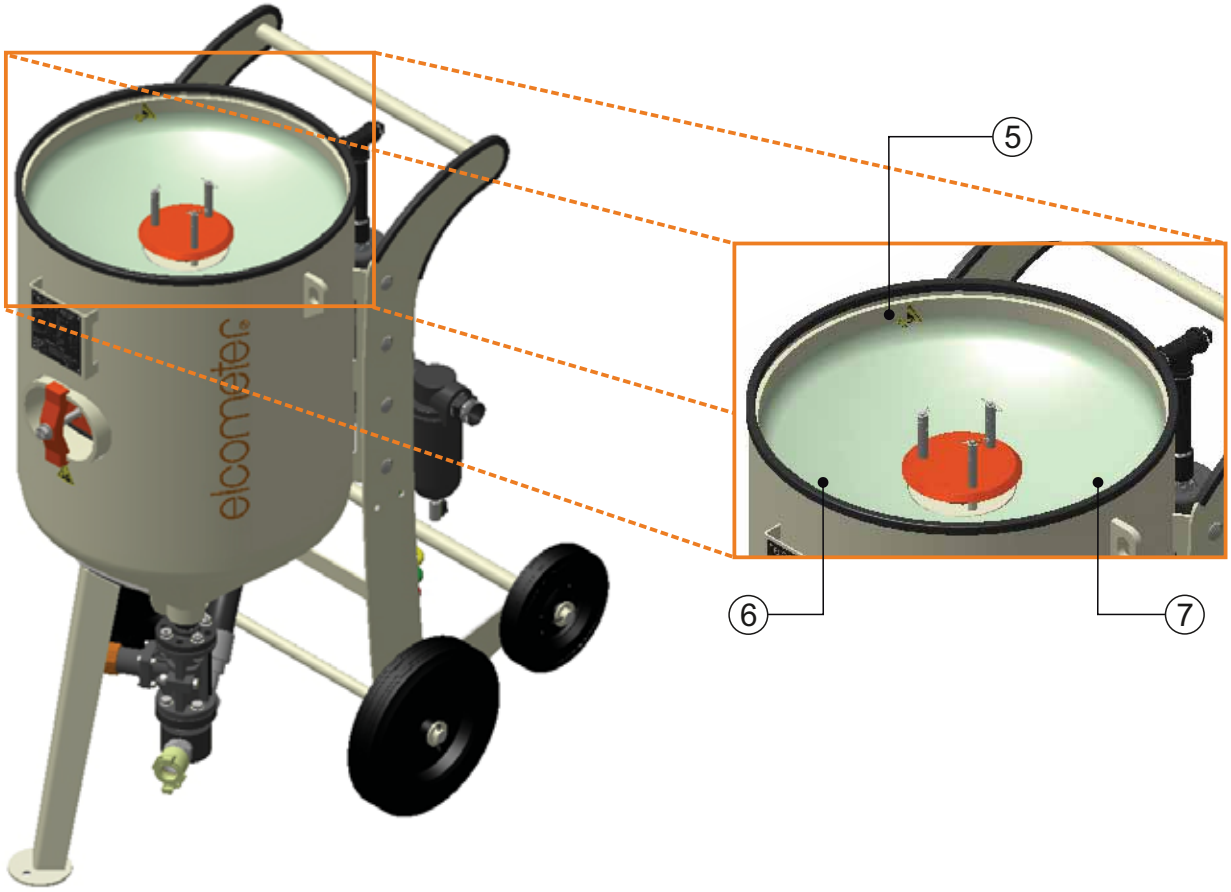

4 SICHERHEITSSYMBOLE UND SICHERHEITSHINWEISE (Fort.)

4.1 ELCOMETER-STRAHLGERÄTE-WARNHINWEIS

elcometer

WARNING

- To prevent injury or death, read and understand all warnings and safey procedures in the operation manual.
- All personnel in the area must receive proper training, and wear health and safety approved respiratory equipment, eye and ear protection.
- Depressurise machine before any maintenance, loading or relocation.
- To prevent delayed lung injury, do not use sand or any silica product abrasives.
- Failure to properly use blasting equipment could result in silicosis and death.

WAARSCHUWING

- Om ongelukken of de dood te voorkomen, lees en begrijp alle waarschuwingen en veiligheidsprocedures in de handleiding.
- Al het personeel in de omgeving moet de juiste training ontvangen en veiligheids goedgekeurde ademhalingsuitrusting dragen, oog- en oorbescherming
- Maak de machine drukloos voor onderhoud, laden of verplaatsen.
- Om uitgesteld longletsel te voorkomen, gebruik geen zand of silica product schuurmiddelen.
- Het niet correct gebruiken van straalinstallaties kan resulteren in longfibrose en de dood.

ADVERTENCIA

- Para prevenir lesiones o la muerte, lea y comprenda todas las advertencias y procedimientos de seguridad del manual de utilización.
- Todo el personal presente en el área debe recibir formación adecuada, llevar equipo respiratorio de seguridad homologado y protección para ojos y oídos.
- Despresurice la máquina antes de cualquier operación de mantenimiento, carga o reubicación.
- Para evitar lesiones pulmonares a largo plazo, absténgase de utilizar abrasivos de arena o cualquier producto de sílice.
- La utilización incorrecta del equipo de chorreado puede provocar silicosis y la muerte.

AVERTISSEMENT

- Pour éviter des blessures sérieuses ou mortelles, lisez et comprenez tous les avertissements et procédures de sécurité dans le manuel d'utilisation.
- Tout le personnel dans la zone d'utilisation doit recevoir une formation appropriée et porter un équipement respiratoire approuvé santé et sécurité, ainsi que des protections occulaires et auditives.
- Dépressurisez la machine avant toute maintenance, chargement ou déplacement.
- Pour éviter des lésions pulmonaires à long terme, n'utilisez pas de sable ou de produit abrasif à base de silice.
- Le fait de ne pas utiliser correctement l'équipement de grenaillage peut entraîner la silicose et la mort.

ACHTUNG

- Um Verletzungen oder gar Todesfälle zu verhindern, lesen und verinnerlichen Sie sich bitte alle Warnhinweise und Sicherheitsvorschriften der Bedienungsanleitung!
- Das gesamte Personal des Bereichs muss eine geeignete Schulung erhalten! Es muss zudem Atem-, Augen- und Ohrenschutz tragen, welcher den Gesundheits- und Sicherheitsvorschriften entspricht!
- Setzen Sie zuerst den Druck des Gerätes vor jeglicher Wartungsarbeit, jedem Ladevorgang oder jedem Standortwechsel herab!
- Um späteren Lungenschäden vorzubeugen, verwenden Sie keine Strahlmittel, die Sand oder Siliciumdioxid enthalten!
- Der nicht korrekte Betrieb von Strahlanlagen kann zu Staublungenerkrankung oder zum Tod führen!

www.elcometer.com Part No.: 28797

Artikelnummer: MT28797
Menge: 1
Stelle(n): 1

Um Verletzungen oder gar Todesfälle zu verhindern, lesen und verinnerlichen Sie sich bitte zuerst alle Warnhinweise und Sicherheitsvorschriften der Bedienungsanleitung!

Das gesamte Personal des Bereichs muss eine geeignete Schulung erhalten! Es muss zudem Atem-, Augen- und Ohrenschutz tragen, welcher den Gesundheits- und Sicherheitsvorschriften entspricht!

Nehmen Sie zuerst den kompletten Druck aus dem Strahlsystem - vor jeder Wartungsarbeit, vor jedem Ladevorgang und vor jedem Standortwechsel!

Um späteren Lungenschäden vorzubeugen, verwenden Sie keine Strahlmittel, die Sand oder Siliciumdioxid enthalten!

Der nicht korrekte Betrieb von Strahlanlagen kann zu Staublungener-krankung oder zum Tod führen!

	Lesen und verstehen Sie diese Bedienungsanleitung vor der Verwendung dieses Geräts. Das Nichtbefolgen der Bedienungsanleitung könnte zu schweren oder tödlichen Verletzungen oder Ausrüstungsschäden führen.
	Druckbehälter. Herausgeschleuderte Gegenstände verursachen schwere oder tödliche Verletzungen. Entlüften Sie den Behälter vor der Durchführung jeglicher Wartungsarbeiten. Fortsetzung...

4 SICHERHEITSSYMBOLE UND SICHERHEITSHINWEISE (Fort.)

	Nicht korrekt angebrachte oder beschädigte Komponenten, die dem Schutz von Händen oder Personen dienen, können zu schweren Personen- und Geräteschäden führen. Servicearbeiten während der Druckbeaufschlagung können zu schweren Verletzungen führen. Vor allen Servicearbeiten die Versorgungsquelle SPERREN und DRUCK ABLASSEN! Befolgen Sie diese Bedienungsanleitung.
	Dieses Produkt und die zugehörige Ausrüstung dürfen unter keinen Umständen mit Sand- oder Siliziumdioxid-produkten verwendet werden. Bei Verwendung solcher Materialien erlischt jegliche Garantie.
	Quetschgefahr! Hände und Finger fernhalten!
	Starker Lärm und Gefahr von fliegenden Schmutzteilen. Augen- und Ohrenschutz müssen getragen werden. Der Hersteller, Vertreiber oder Händler übernimmt keine Haftung infolge der Nichtverwendung von geeigneter Sicherheitsausrüstung oder der Unterlassung der geeigneten Schulung von Mitarbeitern in der Verwendung von Produkten und Ausrüstung.
	Starker Lärm und Gefahr von fliegenden Schmutzteilen. Augen- und Ohrenschutz müssen getragen werden. Der Hersteller, Vertreiber oder Händler übernimmt keine Haftung infolge der Nichtverwendung von geeigneter Sicherheitsausrüstung oder der Unterlassung der geeigneten Schulung von Mitarbeitern in der Verwendung von Produkten und Ausrüstung.
	Hebegefahren Das Heben durch eine einzelne Person kann zu Verletzungen führen. Beim Heben Hilfe suchen oder Hebegeräte verwenden!

4 SICHERHEITSSYMBOLE UND SICHERHEITSHINWEISE (Fort.)

	Umkippgefahr! Dieses Gerät und schwere Gegenstände, die strahlbehandelt werden sollen, können umkippen und schwere oder tödliche Verletzungen verursachen. Dieses Gerät, sowie alle Gegenstände, die strahlbehandelt werden, müssen sich auf ebenem Grund befinden.

4.2 ERLÄUTERUNG ANDERER WARNHINWEISE

	Warnhinweis auf unter Druck stehendes Gerät Druckentlastung in diesem Bereich **Artikelnummer:** MT29028 **Menge:** 2 **Stelle(n):** 2 und 3
	Warnhinweis auf unter Druck stehendes Gerät Unter Druck stehendes Gerät; vor dem Öffnen oder vor Servicearbeiten Druck ablassen **Artikelnummer:** MT29028 **Menge:** 1 **Stelle(n):** 4
	Hinweis auf Quetschgefahr Quetschgefahr: Hände und Finger fernhalten **Artikelnummer:** MT29030 **Menge:** 3 **Stelle(n):** 5, 6 und 7
elcometer	**Elcometer Logo** **Menge:** 1 **Stelle(n):** 8
Sicherheitsaufkleber für Elcometer-Strahlgeräte	**Elcometer 1020 und 1440:** MT29603-1 **Elcometer 1460, 20100 und 24200:** MT29603-2 **Elcometer 24285:** MT29603-3 **Enthält:** Elcometer-Strahlgeräte-Warnhinweis (x1), Warnhinweis für unter Druck stehendes Gerät (x3), Hinweis auf Quetschgefahr (x3), Elcometer-Logo (x1)

5 PRODUKTÜBERBLICK – DAS STRAHLGERÄTESYSTEM

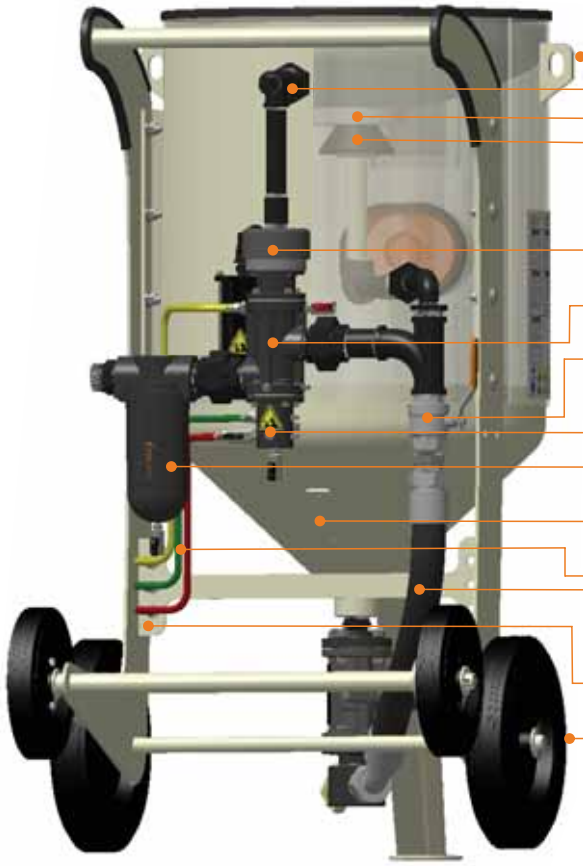

- Hebeöse(n)
- Ein- und Auslass-T-Stück
- Verschlussring und -dichtung
- Verschlusskegel
- Luftablassdeckel
- Fernbedienungsventil
- Kugelhahn
- RCV-Verteiler
- Wasserabscheider
- Kugelvibrator-Befestigungsplatte
- Luft- und Fernbedienungsleitungen
- Schubschlauchbaugruppe
- Verteilerplatte
- Haupt- und Stützräder

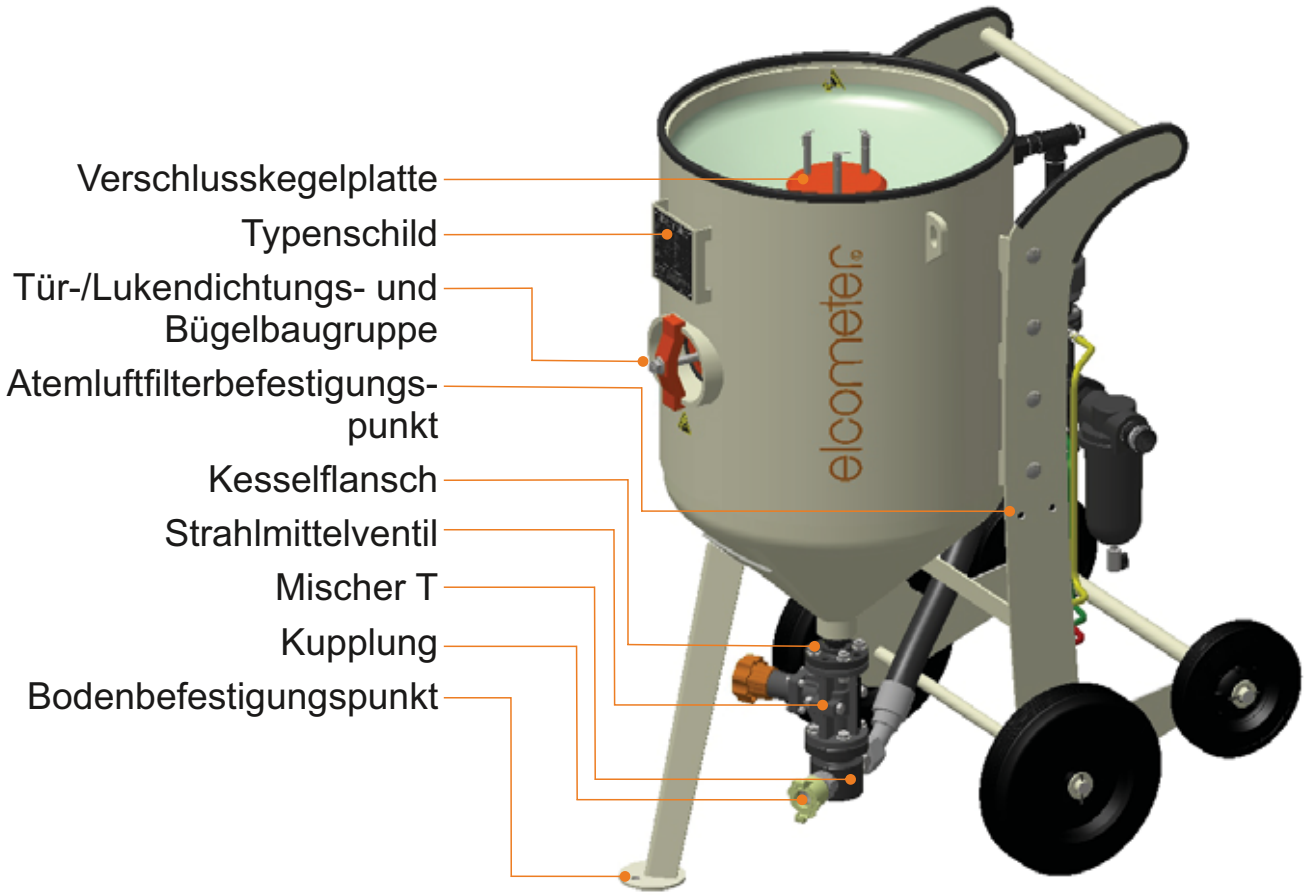

- Verschlusskegelplatte
- Typenschild
- Tür-/Lukendichtungs- und Bügelbaugruppe
- Atemluftfilterbefestigungs-punkt
- Kesselflansch
- Strahlmittelventil
- Mischer T
- Kupplung
- Bodenbefestigungspunkt

6 TECHNISCHE DATEN

	1020	1440	1460	20100	24200 & 24200S	24285 & 24285S	24200H & 24200HS	24285H & 24285HS
Maximaler Arbeitsdruck	12bar	12bar	12bar	12bar	12bar	12bar	15bar	15bar
	174psi	174psi	174psi	174psi	174psi	174psi	217psi	217psi
Minimaler Arbeitsdruck[a]	3,5bar	3,5bar	3,5bar	3,5bar	3,5bar	3,5bar	3,5bar	3,5bar
	50psi	50psi	50psi	50psi	50psi	50psi	50psi	50psi
Rohrdurchmesser	19mm	38mm	38mm	38mm	38mm	38mm	38mm	38mm
	¾”	1½”	1½”	1½”	1½”	1½”	1½”	1½”
Volumen (ca.)	20l	40l	60l	100l	200l	285l	200l	285l
	0,7ft^3	1,5ft^3	2,0ft^3	3,5ft^3	7,0ft^3	10,0ft^3	7,0ft^3	10,0ft^3
Behälterdurchmesser (ca.)	254mm	355mm	355mm	508mm	610mm	610mm	610mm	610mm
	10"	14"	14"	20"	24"	24"	24"	24"
Höhe (maximal)	1034mm	1070mm	1170mm	1180mm	1385mm	1670mm	1670mm	1670mm
	40,7"	42,0"	46,0"	46,4"	54,5"	65,7"	65,7"	65,7"
Breite (maximal)	565mm	615mm	615mm	668mm	809mm	809mm	809mm	809mm
	22,25"	24,20"	24,20"	26,30"	31,85"	31,85"	31,85"	31,85"
Gewicht[b] (leer)	85kg	110kg	120kg	160kg	220kg	250kg	250kg	250kg
	188lb	243lb	265lb	353lb	485lb	552lb	552lb	552lb
Maximales Hebeösengewicht	-	1500kg	1500kg	1500kg	1500kg	1500kg	1500kg	1500kg
	-	3000lb	3000lb	3000lb	3000lb	3000lb	3000lb	3000lb
Ungefähre Strahlmittelkapazität: Granatsand	47kg	94kg	140kg	234kg	468kg	667kg	468kg	667kg
	102lb	206lb	308lb	515lb	1031lb	1469lb	1031lb	1469lb
Ungefähre Strahlmittelkapazität: Stahlkies	88kg	176kg	264kg	440kg	880kg	1254kg	880kg	1254kg
	193lb	388lb	580lb	971lb	1942lb	2767lb	1942lb	2767lb
Maximale Betriebstemperatur	60°C	60°C	60°C	60°C	60°C	60°C	60°C	60°C
	140°F	140°F	140°F	140°F	140°F	140°F	140°F	140°F
Minimale Betriebstemperatur	0°C	0°C	0°C	0°C	0°C	0°C	0°C	0°C
	32°F	32°F	32°F	32°F	32°F	32°F	32°F	32°F

[a] Minimaler Arbeitsdruck des Fernbedienungsventils mit Totmannschalter und 20 m (65 ft) doppeltem Fernbedienungsschlauch.

[b] Bei Bestückung mit einem Elcometer GV-Strahlmittelventil.

7 INSTALLATIONSCHECKLISTE

7.1 AUFSTELLEN IHRES STRAHLGERÄTS

- Wenn mobile Strahlgeräte auf Rädern an den Einsatzort gebracht werden, dürfen sowohl mobile als auch statische Strahlgeräte nur unter Verwendung der oben am Druckbehälter angebrachten Hebeösen angehoben werden.
- Verwenden Sie zum Heben des Strahlgeräts nur die Hebeösen und vertauen Sie niemals einen anderen Teil des Strahlgeräts. Trennen Sie vor dem Heben die Luftzufuhr-, die Strahlmittel- und die Fernbedienungsschläuche ab.
- Stellen Sie sicher, dass das Strahlgerät stabil, eben und senkrecht und – zur Vermeidung der Beschädigung des Kompressors durch Strahlmittel – windabwärts zum Kompressor aufgestellt ist. Der Kompressor sollte sich nicht im Strahlbereich befinden.
- Falls das Strahlgerät am Boden oder an einer Struktur befestigt werden muss, ist an der Fußplatte des vorderen Stellbeins eine Sicherungsbohrung vorhanden.
- Positionieren Sie das Strahlgerät so, dass alle Teile leicht zugänglich sind und dass es leicht und sicher mit Strahlmittel gefüllt werden kann.

7.2 ERDEN IHRES STRAHLGERÄTS

- Alle Elcometer-Strahlgeräte weisen einen unbeschichteten Bereich an der Unterseite der Fußplatte des vorderen Stellbeins auf, der zur Erdung des Strahlgeräts während seiner Verwendung dient.
- Bringen Sie das optionale Elcometer-Erdungskabel (Bestellnummer MT30128) mit der beiliegenden Schraube an der Vibratorplatte des Elcometer-Strahlgeräts an, falls Sie eine zusätzliche Erdung benötigen. Achten Sie darauf, eine eventuell vorhandene Farbbeschichtung vom Gewinde der Vibratorplatte zu entfernen. Siehe Diagramm unten.
- Schließen Sie KEIN Erdungskabel am Rahmen des Strahlgeräts an, da dies keine elektrische Verbindung gewährleistet.

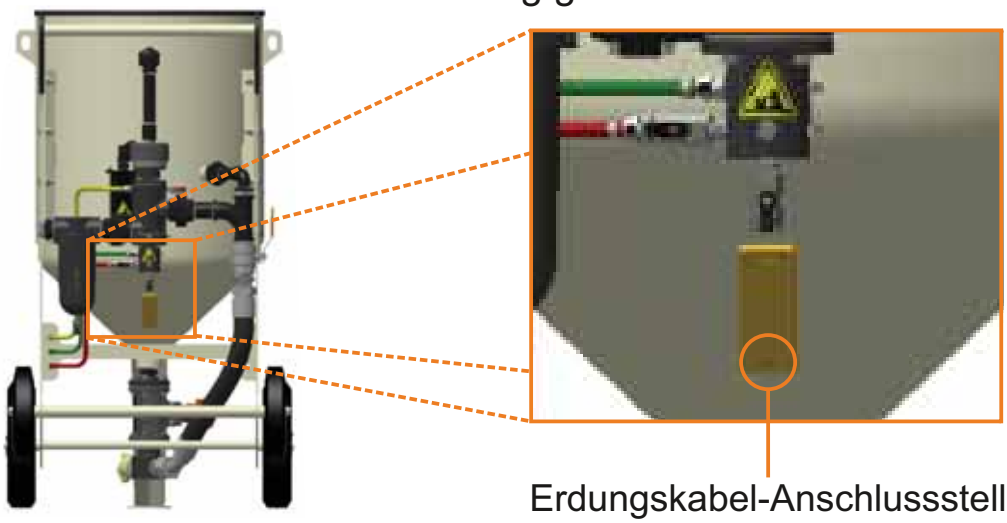

7 INSTALLATIONSCHECKLISTE (Fortsetzung)

7.3 DRUCKLUFT UND KOMPRESSORGRÖSSE

- Wenngleich die Steigerung bzw. Minderung der tatsächlichen Strahleffizienz von einer Reihe von Variablen, wie dem verwendeten Strahlmittel, dem Typ und Durchmesser der Strahldüse, der Schlauchgröße, den klimatischen Variablen usw. abhängig ist, gilt als Faustregel, dass die Strahleffizienz um ca. 1,5 % je 1 psi unter 100 psi (6,9 bar) Strahldruck an der Strahldüse abnimmt[1]. Zum Beispiel kann das Strahlen mit 100 psi (6,9 bar) 26 % effizienter sein als das Strahlen mit 80 psi (5,5 bar), und das Strahlen mit 120 psi (8,3 bar) kann die Strahleffizienz um bis zu 30 % steigern.
- Die gewünschte Strahlproduktivität, die durch den Druck an der Düse bestimmt wird, der wiederum von der Größe des Kompressors abhängt, bestimmt den ungefähren Luftverbrauch (in CFM).
- Der minimale zum Betrieb des Elcometer-Strahlgeräts erforderliche Druck ist in der Tabelle in Abschnitt 6 ‚Technische Daten‘ auf Seite de-15 angegeben. Beim Einbau eines Druckreglers (für Niederdruckstrahlen) muss sorgfältig verfahren werden. Beim Strahlen unter 2 bar (30 psi) muss der Luftausgang vom Druckregler zum Strahlschlauch zeigen und darf nicht die Luftfeingänge und Luftausgänge vom RCV regulieren.

7.4 DRUCKLUFTZUFUHRLEITUNG

- Überschreiten Sie NIEMALS den maximalen Arbeitsdruck des Elcometer-Strahlgeräts. Der maximale Arbeitsdruck ist deutlich auf dem Typenschild vorne am Produkt über der Wartungsöffnung des Geräts angegeben, sowie in der Tabelle in Abschnitt 6 ‚Technische Daten‘ auf Seite de-15.
- Verwenden Sie nur Strahlgerätekomponenten, die Nennwerte für diesen Arbeitsdruck aufweisen. Von Elcometer zugelassene Komponenten sind für das sichere Arbeiten an allen Elcometer-Strahlgeräten ausgelegt.

7.5 DRUCKLUFTQUALITÄT

- Feuchtigkeit und Verunreinigungen in der Luftzufuhr können Funktionsstörungen des Strahlgeräts verursachen, da Luftfeuchtigkeit vom Strahlmittel absorbiert werden und zu einem mangelhaften Strahlmittelstrom, Verstopfungen und Verhärten des Strahlmittels führen kann. Es sollte ein geeigneter Wasserabscheider angebracht werden.

[1] National Association of Corrosion Engineers (NACE)

7 INSTALLATIONSCHECKLISTE (Fortsetzung)

7.6 PERSÖNLICHE SCHUTZAUSRÜSTUNG (PSA)

- Das gesamte sich im Strahlbereich befindliche Personal sollte geeignete und zugelassene PSA verwenden, die Folgendes umfasst, aber nicht auf diese begrenzt ist: Schutzkleidung, Handschuhe, Augen- und Ohrenschutz, Luftfilter und Respiratoren, sowie Luftqualitätsmonitore, wie zum Beispiel einen Kohlenmonoxidmonitor. Elcometer oder Ihr örtlicher Elcometer-Händler bieten ein breitgefächertes PSA-Sortiment an; weitere Details finden Sie auf www.elcometer.com/blasting.
- Zur Gewährleistung der jederzeit klaren Kommunikation zwischen der Person, die die Strahlarbeiten ausführt (Strahler), und der Aufsichtsperson für das Strahlgerät (Kesselwart) sollten beide entweder ein Signalsystem vereinbaren oder ein Kommunikationssystem, wie zum Beispiel eine helmintegrierte Wechselsprechanlage, verwenden.

7.7 STRAHLMITTEL

- Stellen Sie zur Vermeidung von Verstopfungen oder Beschädigungen des Strahlgeräts sicher, dass das Strahlmittel trocken und frei von Fremdmaterial ist. Ein bei Elcometer oder Ihrem örtlichen Elcometer-Händler erhältliches Sieb (weitere Details finden Sie auf www.elcometer.com/blasting) kann verwendet werden, um die Gefahr des Eindringens von größeren Partikeln oder Fremdkörpern in das Strahlgerät zu minimieren.
- Zur Vermeidung des Eindringens von Wasser (Regen) in das Strahlgerät kann auch ein Deckel verwendet werden (weitere Details finden Sie auf www.elcometer.com/blasting).
- Lassen Sie das Strahlmittel nicht im Strahlgerät, um die Absorption von Feuchtigkeit zu vermeiden.
- Bestimmte Strahlmittel erfordern möglicherweise eine Unterstützung der Strömung durch das Strahlgerät. Das Elcometer-Strahlgerät kann mit einem druckluftbetriebenen Kugelvibrator (Bestellnummer: MT28812 bzw. MT28813 für Elcometer 1020) ausgestattet werden, der das Strahlmittel lockert und einen gleichmäßigen Strom durch das Strahlgerät gewährleistet.
- Der druckluftbetriebene Kugelvibrator von Elcometer lässt sich mithilfe der mit der Einheit gelieferten Schrauben schnell an der Vibrationsplatte auf der Rückseite des Elcometer-Strahlgeräts anbringen. Hinweis: Stellen Sie bei Verwendung des Elcometer-Erdungskabels sicher, dass das Kabel an der unteren Schraube angebracht wird und dass eine vorhandene Beschichtung im unteren Gewinde der Strahlgerät-Vibrationsplatte vor dem Anbringen des Vibrators entfernt wird.

7 INSTALLATIONSCHECKLISTE (Fortsetzung)

7.8 ÜBERDRUCKVENTIL (PRV)

- Ein Überdruckventil (PRV) ist ein Sicherheitsventil, das zur Begrenzung des Drucks im System verwendet wird und für den Schutz des Strahlgeräts gegen das Überschreiten des maximalen Arbeitsdrucks ausgelegt ist.
- Ein PRV wird aus Sicherheitsgründen im Strahlsystem verwendet und der Eigentümer ist dafür verantwortlich, dass ein PRV angebracht wird, das die am Einsatzort des Strahlgeräts geltenden Vorschriften erfüllt.
- Falls am Druckluftsystem nicht bereits eine geeignete Stelle vorhanden ist, haben die Elcometer-Strahlgeräte einen PRV-Anschluss am Luftverteiler unter dem Elcometer-Fernbedienungsventil (RCV4000).

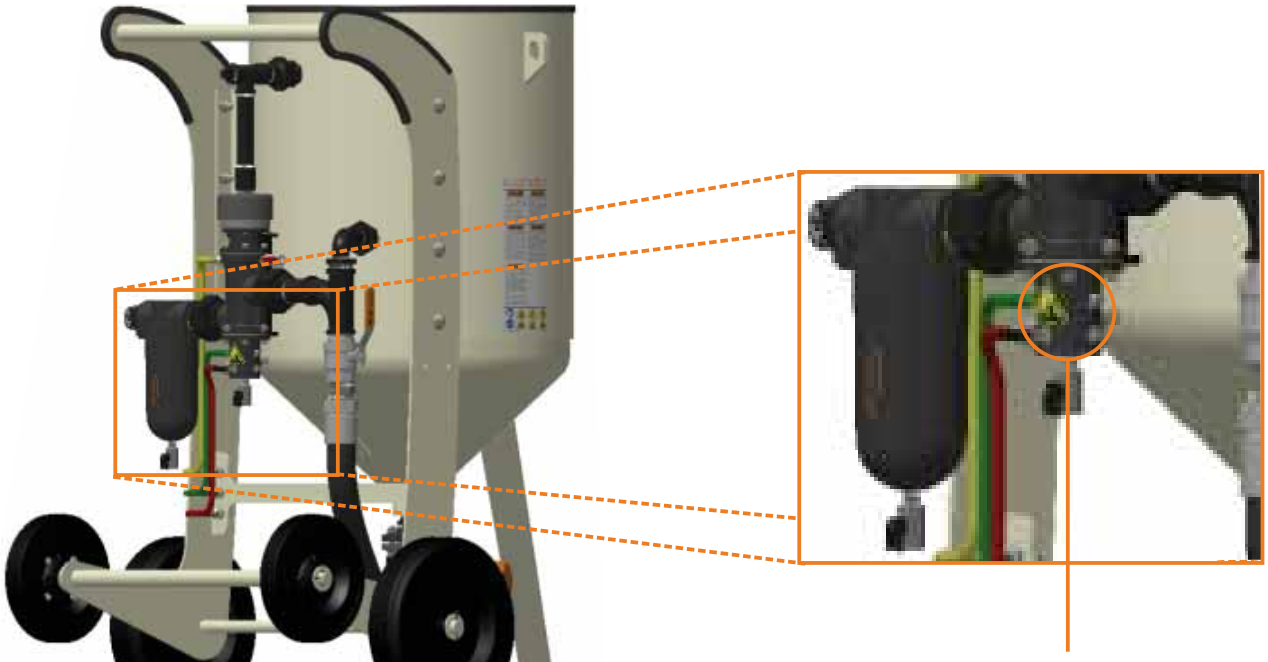

Anschlussmöglichkeit für Überdruckventil

8 VERWENDUNG EINES ELCOMETER-STRAHLGERÄTS

Lesen und verstehen Sie diese Bedienungsanleitung vor der Verwendung dieses Gerätes.

Das Nichtbefolgen der Bedienungsanleitung kann zu schweren oder tödlichen Verletzungen oder Ausrüstungsschäden führen.

Dieser Abschnitt sollte zusammen mit den Elcometer-Strahlgerätezeichnungen in Abschnitt 10 ab Seite de-38 gelesen werden.

8.1 VOR DEM EINSCHALTEN DER DRUCKLUFTZUFUHR

1 Stellen Sie sicher, dass der Strahlbereich deutlich markiert ist, dass sich keine unbefugten Personen im Strahlbereich aufhalten, dass das gesamte Personal innerhalb des Strahlbereichs die komplette geeignete persönliche Schutzausrüstung (PSA) trägt und dass sich die gesamte PSA[c] in einem ordnungsgemäßen Zustand befindet.

2 Überprüfen Sie das gesamte Strahlsystem vom Kompressor bis zur Strahldüse, um sicherzustellen, dass sich alle Komponenten in einem ordnungsgemäßen Zustand befinden, dass keine Leckagen vorhanden sind, dass alle Schlauchanschlüsse ordnungsgemäß verbunden sind und dass jede Luft- oder Strahlschlauchkupplungs-dichtung richtig angebracht ist und sich in einem ordnungsgemäßen Zustand befindet.

3 Vergewissern Sie sich, dass ein geeignetes Überdruckventil (PRV) im System installiert ist.

4 Stellen Sie sicher, dass jede Kupplung mit einem geeigneten Sicherungssplint gesichert ist und dass Sicherungsseile angebracht sind.

5 Stellen Sie sicher, dass sich der Verschlusskegel in einem ordnungsgemäßen Zustand befindet, dass er ordnungsgemäß positioniert ist, dass die Verschlusskegeldichtung angebracht ist und sie sich in einem ordnungsgemäßen Zustand befindet. Die Ausrichtung des Verschlusskegels könnte beim Transport beeinträchtigt worden sein.

6 Überprüfen Sie, dass die Verschlusskegelplatte in Position und fest angebracht ist.

7 Stellen Sie sicher, dass die Lukendichtung angebracht ist und sie sich in einem guten Zustand befindet und dass die Inspektionsluke geschlossen und mit korrekt positioniertem Bügel sicher verschraubt ist.

8 Öffnen Sie den Sicherheitskugelhahn (roter Hebel) am Fernbedienungsventil (RCV4000). Das Ventil ist offen, wenn der rote Hahnhebel mit dem silbernen Hahnkörper in eine Richtung zeigt.

[c] Elcometer oder Ihr örtlicher Elcometer-Händler bieten ein breitgefächertes Sortiment an persönlicher Schutzausrüstung an. Weitere Details finden Sie auf www.elcometer.com/blasting.

8 VERWENDUNG EINES ELCOMETER-STRAHLGERÄTS (Fort.)

9 Schließen Sie den Kugelhahn an der Basis des Luftverteilers des Fernbedienungsventils (RCV4000). Der Kugelhahn ist geschlossen, wenn der schwarze Hebel im 90 Grad Winkel zum silbernen Körper ausgerichtet ist.

10 Öffnen Sie den über der Schubleitung befindlichen Kugelhahn so, dass der orangene Hebel des Kugelhahns mit dem Körper ausgerichtet ist.

11 Stellen Sie sicher, dass die doppelten Fernbedienungsluftschläuche korrekt angeschlossen sind:

a) Am Strahlgerät:

i. Der gelbe Schlauch ist an den gelben Schlauch an der Verteilerplatte des Strahlgeräts angeschlossen

ii. Der grüne Schlauch ist an den grünen Schlauch an der Verteilerplatte des Strahlgeräts angeschlossen

iii. Wenn ein Druckregler am Strahlgerät angeschlossen wird, muss der Atemluftfilterschlauch (rot) vor dem Druckregler angeschlossen werden (nicht unten am RCV4000-Luftverteiler!).

b) Am Totmannsschalter (DMH):

i. Für den schwarzen DMH Totmannsschalter vom Typ B (Teilenummer RCHB-B): Grüner Schlauch (oder Schlauch vom unteren RCV - Fernbedienungsventil-Anschlusspunkt) nach IN, gelber Schlauch (oder Schlauch zum oberen RCV – Fernbedienungsventil-Anschlusspunkt) nach OUT

ii. Für den Silber C-Typ DMH Totmannsschalter (Teilenummer RCHC-B): Grüner Schlauch (oder Schlauch vom unteren RCV – Fernbedienungsventil-Anschlusspunkt) nach rechts, gelber Schlauch (oder Schlauch zum oberen RCV – Fernbedienungsventil-Anschlusspunkt) nach links

WARNUNG: Für den sicheren Betrieb des RCV – Fernbedienungsventils ist es wichtig, dass der DMH Totmannsschalter richtig angeschlossen ist.

12 Stellen Sie bei Verwendung von mehr als einer Länge Fernbedienungsschlauch sicher, dass alle Verbindungen korrekt hergestellt und am Strahlschlauch mit Band befestigt sind, um die Gefahr von Knicken während des Betriebs zu minimieren.

13 Stellen Sie sicher, dass keine Knicke oder starke Biegungen entlang des Strahl-, Luft- oder Fernbedienungsschlauches vorhanden sind. Hinweis: Starke Biegungen wirken sich dramatisch auf die Lebensdauer des Strahlschlauches aus. Die Luftdurchsatzleistung wird durch Knicke im Luftschlauch und im doppelten Fernbedienungsschlauch stark beeinträchtigt.

8 VERWENDUNG EINES ELCOMETER-STRAHLGERÄTS (Fort.)

14 Stellen Sie sicher, dass der Totmannschalter unmittelbar hinter dem Düsenhalter fest am Strahlschlauch angebracht ist, dass er sich in einem ordnungsgemäßen Betriebszustand befindet und dass die Gummidichtung sauber und unbeschädigt ist. Tauschen Sie die Dichtung wenn erforderlich aus.

15 Stellen Sie sicher, dass sich die Federn des Totmannschalters ungehindert öffnen, wenn er losgelassen wird. Tauschen Sie andernfalls den Totmannschalter vor der Verwendung aus.

16 Überprüfen Sie, dass sich der Gummistopfen des Totmannschalters in einem guten Betriebszustand befindet. Tauschen Sie ihn sofort aus, wenn er beschädigt oder verschlissen ist.

17 Überprüfen Sie, dass sich die Strahldüse in einem guten Betriebszustand befindet und nicht verstopft ist. Stellen Sie sicher, dass sich die Düsendichtung ebenfalls in einem guten Betriebszustand befindet. Tauschen Sie die Dichtung andernfalls aus. Befestigen Sie die Strahldüse handfest im Düsenhalter.

8.2 EINRICHTEN UND PRÜFEN DES WASSERABSCHEIDERS (FALLS EINGEBAUT):

1 Auch wenn ein externer Wasserabscheider wie zum Beispiel der Elcometer-Luftverteiler verwendet wird, ist es vorteilhaft, einen zusätzlichen Wasserabscheider vor dem Fernbedienungsventil (Bestellnummer MT28617) des Strahlgeräts zu installieren.

2 Verwenden Sie nur einen Wasserabscheider mit einem Nennarbeitsdruck, der größer oder gleich dem maximalen Arbeitsdruck des Strahlgeräts selbst ist – siehe Abschnitt 6 ‚Technische Daten‘ auf Seite de-15. Von Elcometer zugelassene Wasserabscheider haben einen maximalen Arbeitsdruck von 15 bar (217 psi).

3 Es ist wichtig, dass ein integrierter Wasserabscheider den Luftstrom nicht behindert, indem er den Leitungsinnendurchmesser reduziert.

4 Untersuchen und reinigen Sie vor dem Einschalten der Druckluftzufuhr zum Strahlgerät das Metallfilterelement, um den Luftstrom durch den Wasserabscheider zu optimieren.

5 Der Wasserstand im Wasserabscheider sollte niemals das Ende des Elementkegels erreichen. Das Ablassventil unten am Wasserabscheider sollte während des Betriebs so eingestellt sein, dass ein konstantes aber geringfügiges Ablassen des Luft-Wasser-Dampfes erfolgt.

Das Diagramm des integrierten Elcometer-Wasserabscheiders und Angaben zu Ersatzteilen finden Sie in Anhang B ‚Wasserabscheider‘ auf Seite de-66.

8.3 ÜBERPRÜFEN DES SCHALLDÄMPFERS, EIN- UND AUSLASS-T-STÜCKS UND LUFTABLASSDECKELS

Das Strahlgerät muss vor dem Durchführen jeglicher Arbeiten oder Wartungsarbeiten an jeglichen seiner Teile vollständig entlüftet und von der Druckluftzufuhr getrennt werden.

Öffnen Sie das rote Sicherheitsentlastungsventil am Elcometer RCV4000 Fernbedienungsventil, um sicherzustellen, dass das Strahlgerät entlüftet ist. Das Ventil ist offen, wenn der rote Hebel mit dem silbernen Ventilkörper in einer Richtung steht.

A SCHALLDÄMPFER

Jedes Elcometer-Strahlgerät ist mit einem Schalldämpfer ausgestattet, der für die Reduzierung des beim Entlüften vom Strahlgerät entstehenden Geräusches ausgelegt ist. Während sich die Strahlmittelmenge im Strahlgerät verringert, wird (beim Entlüften des Strahlgeräts) eine geringe Menge Strahlmittel mit der Abluft vermischt und dieses Luft- und Strahlmittelgemisch entweicht über den Auslass aus dem Strahlgerät.

Ein großer Teil dieses Strahlmittels sammelt sich im Schalldämpfer an und muss von Zeit zu Zeit entfernt werden.

Entfernen Sie zum Reinigen des Schalldämpfers die Grundplatte unten am Schalldämpfer, indem Sie die unteren Muttern entfernen. Entfernen Sie das Schalldämpfersieb aus dem Schalldämpfer und reinigen Sie es. Setzen Sie das gereinigte Schalldämpfersieb wieder ein und bauen Sie den Schalldämpfer wieder zusammen. Achten Sie dabei darauf, dass alle Grundplattenmuttern sicher festgezogen sind.

Es ist wichtig, das verstärkte Kniestück, das den Schalldämpfer mit dem Luftablassdeckel verbindet (Bestellnummer MT28591) von Zeit zu Zeit auf internen Verschleiß zu prüfen. Der untere Teil des Kniestücks, unter dem verstärkten Bereich, ist verschleißanfällig, da das Strahlmittel vom Luftablassdeckel in den Schalldämpfer strömt. Tauschen Sie es erforderlichenfalls aus.

B EIN- UND AUSLASS-T-STÜCK

Die Opfermutter des Ein- und Auslass T-Stücks wird beim raschen Austritt des Luft-Strahlmittelgemisches aus dem Strahlgerät im Laufe der Zeit verschlissen. Die Mutter des Ein- und Auslass-T-Stücks sollte im Rahmen Ihres Wartungsprogramms überprüft und ausgetauscht werden, falls sie verschlissen ist.

VORSICHT: Stellen Sie beim Überprüfen oder Austauschen der Mutter des Ein- und Auslass-T-Stücks sicher, dass sie sicher und fest angezogen und mit einem geeigneten Gewindedichtband, wie PTFE, abgedichtet ist.

C LUFTABLASSDECKEL

Der Luftablassdeckel befindet sich oben am Elcometer RCV4000 Fernbedienungsventil und regelt den Abluftstrom aus dem Strahlgerät während der Entlüftung. Anhang A enthält Details zur Untersuchung und Bewertung des Luftablassdeckels und zum Austausch der Dichtungen, falls dies erforderlich ist.

8.4 ÜBERPRÜFEN DER SCHUBSCHLAUCHBAUGRUPPE, DES MISCHERS UND DES STRAHLMITTEL-DOSIERVENTILS

1 Jedes Elcometer-Strahlgerät wird mit einem Schubschlauch geliefert (siehe Abschnitt 10 ‚Elcometer-Strahlgeräte – Zeichnungen und Teilelisten‘ auf Seite de-38), der dem Mischer und/oder Dosierventil Druckluft vom Kompressor zuführt. Alle Elcometer Schubschläuche werden mit verpressten Schlaucharmaturen geliefert und der Schubschlauch hat einen maximalen Arbeitsdruck von 15 bar (217 psi). Schlauch und Verbindungen sollten vor der Verwendung und danach periodisch auf Schäden und/oder Verschleiß geprüft werden. Falls die Schubschlauchbaugruppe beschädigt ist, sollte sie vor der Verwendung ausgetauscht werden.

2 Der Elcometer-Mischer (siehe Abschnitt 10 ‚Elcometer-Strahlgeräte – Zeichnungen und Teilelisten‘ auf Seite de-38) verbindet die Schubschlauchbaugruppe mit der Unterseite der Strahlmittel-Dosierventile aus den GV- und AGV-Baureihen von Elcometer. Der aus sehr widerstandsfähigem Werkzeugstahl gefertigte Elcometer-Mischer ist für eine hohe Lebensdauer konzipiert. Das Innere des Mischers wird jedoch durch das Strahlmittel im Laufe der Zeit verschlissen. Der Mischer sollte deshalb von Zeit zu Zeit überprüft und bei Bedarf um 180° gedreht bzw. ausgetauscht werden.

Der Verschleiß des Elcometer-Mischers sollte bei jedem Austausch des GV- oder AGV-elcoTOUGH™-Einsatzes von Elcometer überprüft werden. Zur Verlängerung der Lebensdauer des Mischers und für seinen gleichmäßigen Verschleiß kann der Mischer einfach um 180° gedreht werden. Für den gleichmäßigeren Verschleiß des Kesselkupplungsnippels sollte des Weiteren der verschleißfeste Nippel, der den Mischer mit der Kesselkupplung verbindet, periodisch festgezogen werden.
Hinweis: Aggressivere Strahlmittel bewirken einen schnelleren Verschleiß des Mischers. Schrauben Sie zum Überprüfen des Mischers die Kesselkupplung vom Mischer ab (siehe Abschnitt 10 ,Elcometer-Strahlgeräte – Zeichnungen und Teilelisten auf Seite de-38) und beurteilen Sie den inneren Verschleiß des Mischers. Tauschen Sie ihn erforderlichenfalls aus.

3 Das Elcometer-Strahlgerät ist mit einer Reihe von Dosierventilen kompatibel, und jedes Dosierventil sollte auf Verschleiß geprüft und nach Bedarf gewartet oder ausgetauscht werden.

i. Elcometer GV-, AGV- und MGV-Dosierventile enthalten die verschleißfesten orangefarbenen elcoTOUGH™-Gummiventileinsätze, die das Ventil gegen Beschädigung und Versagen schützen. Diese Gummieinsätze verschleißen im Verlauf der Zeit und sollten ausgetauscht werden, bevor sich ein Loch bildet. Um zu prüfen, ob der Einsatz ausgetauscht werden muss, schließen Sie das Dosierventil mit dem orangefarbenen Drehknauf am Dosierventil. Falls der Hahn im roten Bereich der Messskala liegt, sollte der Gummieinsatz sofort ausgetauscht werden. Weitere Informationen zum Austauschen des Ventileinsatzes finden Sie in Anhang C, Abschnitt C2 auf Seite de-72.

ii Die austauschbare Verschleißschutzscheibe in den Elcometer FV-Dosierventilen wird ebenfalls im Verlauf der Zeit verschlissen. Weitere Informationen finden Sie in Anhang D auf Seite de-90.

8 VERWENDUNG EINES ELCOMETER-STRAHLGERÄTS (Fort.)

8.5 DROSSELVENTIL

1 Das über dem Schubschlauch angeordnete Drosselventil sollte während des normalen Betriebs vollständig geöffnet bleiben. Das Ventil ist offen, wenn der orangefarbene Hebel mit dem silbernen Drosselventilkörper in einer Richtung steht.

2 Das Drosselventil kann zum Entfernen von im Strahlgerät verbleibendem Strahlmittel und zum Entfernen von Verstopfungen des Dosierventils verwendet werden. Wenn das Drosselventil bei vollständig geöffnetem Dosierventil leicht geschlossen wird, wird bei geschlossenem Totmannschalter der Luftstrom durch den Strahlschlauch eingeschränkt, was einen Differentialdruck über und unter dem Dosierventil bewirkt, der das Strahlmittel durch das Dosierventil drückt.

8.6 ANSCHLUSS EINES ATEMLUFTFILTERS AN DAS STRAHLGERÄT

1 Schließen Sie zur Verwendung der Atemluftzufuhr vom Strahlgerät den Atemluftzufuhrschlauch am roten Schlauch an der Strahlgerätplatte und dem Luftfilteranschluss gemäß den Anleitungen des Herstellers an.

2 Bei Verwendung eines Druckreglers im Strahlgerät sollte die Atemluft stromaufwärts vom Druckregler entnommen und dabei gewährleistet werden, dass der minimale Druck, bzw. die minimale Flussrate entsprechend den Anleitungen des Herstellers des luftversorgten Helmrespirators verfügbar ist.

3 Öffnen Sie das an den roten Luftschlauch angeschlossene Luftzufuhrventil am Luftverteiler des Fernbedienungsventils (RCV4000). Das Ventil ist offen, wenn der schwarze Hahnhebel mit dem silbernen Hahnkörper in einer Richtung steht.

4 Nehmen Sie erforderlichenfalls Bezug auf die Anleitungen des Herstellers des luftversorgten Helmrespirators.

8.7 FÜLLEN DES STRAHLGERÄTS MIT STRAHLMITTEL

VORSICHT: Wenn das Strahlmitteldosierventil vor dem Befüllen des Strahlgeräts nicht geschlossen wird, kann der Strahlschlauch mit Strahlmittel geflutet werden.

1 Schließen Sie das Dosierventil.

2 Stellen Sie sicher, dass der Sicherheitskugelhahn (roter Hebel) am Fernbedienungsventil (RCV4000) offen ist. Das Ventil ist offen, wenn der rote Hebel mit dem silbernen Ventilkörper in einer Richtung steht. Dieses Ventil sollte bei jedem manuellen Befüllen stets offen sein, um eine unbeabsichtigte Druckbeaufschlagung zu verhindern.

3 Stellen Sie sicher, dass sich das Sieb in einem guten Zustand befindet und sicher angebracht ist.
4 Stellen Sie sicher, dass das Strahlmittel trocken und frei von Fremdkörpern ist.
5 Füllen Sie das Strahlgerät sorgfältig durch das Sieb und gemäß den Arbeitssicherheitsrichtlinien zum Heben von Gegenständen.
6 Zum Erreichen einer längeren Gebrauchsdauer des Verschlusskegels darf das Strahlgerät nicht überfüllt werden. Das Strahlgerät sollte nur bis zur Unterseite des Verschlusskegels gefüllt werden.
7 Bringen Sie den Deckel oben am Sieb und am Strahlgerät an, um das Eindringen von Wasser zu verhindern.
8 Schließen Sie das Sicherheitsentlastungsventil (roter Hebel) des Strahlgeräts am Fernbedienungsventil (RCV4000). Das Ventil ist geschlossen, wenn der rote Hahnhebel im 90 Grad Winkel zum silbernen Hahnkörper steht.
9 Lassen Sie das Strahlmittel im Strahlgerät nicht unter 15 % des maximalen Fassungsvermögens des Strahlgeräts abfallen, da dies übermäßigen und vermeidbaren Verschleiß von Komponenten verursachen könnte – siehe Abschnitt 6 ‚Technische Daten‘ auf Seite de-15.

8.8 EINSTELLEN DER HÖHE DER VERSCHLUSSDECKELPLATTE

Elcometer-Strahlgeräte sind mit einer Verschlusskegelplatte ausgestattet, die folgende Funktionen erfüllt:

Schutz des Kesselwarts (oder jedes anderen Personals in unmittelbarer Nähe) vor herausgeschleudertem Strahlmittel, das in der Schale oben am Strahlgerät liegen und nach oben geschleudert werden könnte, wenn der Verschlusskegel bei der Druckbeaufschlagung anspricht.

Schutz des Verschlusskegels vor Beschädigung während des normalen Betriebs, wenn das Strahlgerät über einen Speicher befüllt wird.

Wenngleich der typische Gleitwinkel (der Punkt, an dem Strahlmittel von alleine fließt) 45 Grad von der Senkrechten beträgt, ist der tatsächliche Gleitwinkel von dem verwendeten Strahlmittel abhängig. Um das schnelle Befüllen des Strahlgeräts zu ermöglichen, kann die Höhe der Verschlusskegelplatte entsprechend dem Gleitwinkel des Strahlmittels eingestellt werden.

8 VERWENDUNG EINES ELCOMETER-STRAHLGERÄTS (Fort.)

	WARNHINWEIS: Quetschgefahr **Die Verschlusskegelplatte ist KEINE Fingerschutzvorrichtung.** **Der Verschlusskegel schließt bei der Druckbeaufschlagung schnell und kräftig gegen den Verschlusskegelring, was zu schweren Verletzungen führen kann.**
Stellen Sie vor dem Arbeiten in der Nähe des Verschlusskegels sicher, dass die Druckluft abgetrennt, das Strahlgerät vollständig entlüftet und das Sicherheitsentlastungsventil (roter Hebel) am Fernbedienungsventil (RCV4000) offen ist. **Das Ventil ist offen, wenn der rote Hahnhebel mit dem silbernen Hahnkörper in einer Richtung steht.**	

Die Verschlusskegelplatte kann durch einfaches Entfernen der Splinte oben an den Säulen und Einstellen der Distanzstücke zur Platte hin auf eine von 3 Höhen eingestellt werden.

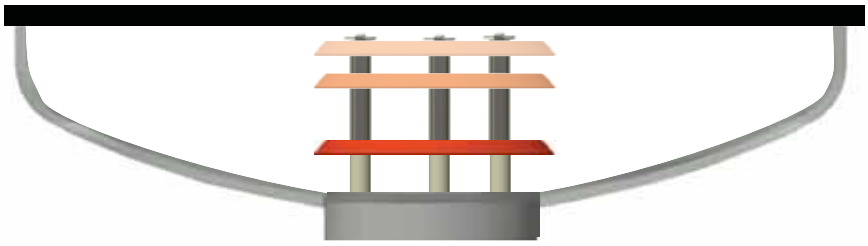

8 VERWENDUNG EINES ELCOMETER-STRAHLGERÄTS (Fort.)

8.9 EINSCHALTEN DER DRUCKLUFTZUFUHR UND GENERELLER BETRIEB

1 Stellen Sie unter Berücksichtigung der Anleitungen des Kompressorherstellers sicher, dass der Kompressor so geregelt ist, dass der Druck den maximalen Arbeitsdruck des Strahlgeräts nicht überschreitet.

2 Vergewissern Sie sich, dass der Luftzufuhrschlauch sicher angeschlossen ist und dass geeignete Splinte und Sicherungsseile korrekt angebracht sind.

3 Stellen Sie sicher, dass das Sicherheitsentlastungsventil (roter Hebel) des Strahlgeräts am Fernbedienungsventil (RCV4000) offen ist. Das Ventil ist offen, wenn der rote Hahnhebel mit dem silbernen Hahnkörper in einer Richtung steht.

4 Schalten Sie den Kompressor ein und öffnen Sie das Auslassventil, damit Druckluft zum Strahlgerät strömen kann.

5 Stellen Sie das Ablassventil unten am Wasserabscheider so ein, dass ein konstantes aber geringfügiges Ablassen des Luft-Wasser-Dampfes erfolgt.

6 Schalten Sie die Luftzufuhr zum luftversorgten Helmrespirator ein und vergewissern Sie sich, dass dem Helm die korrekte Luftmenge zugeführt wird. Orientieren Sie sich erforderlichenfalls an den Anleitungen des Helmherstellers.

7 Überprüfen Sie, dass das gesamte Personal im Stahlbereich geeignete PSA trägt und schließen Sie das rote Sicherheitsentlastungsventil (roter Hebel) am Fernbedienungsventil (RCV4000), wenn dies sicher erfolgen kann. Das Ventil ist geschlossen, wenn der rote Hahnhebel im 90 Grad Winkel zum silbernen Hahnkörper steht.

In einem Notfall wird das Strahlgerät durch Öffnen des roten Sicherheitsentlastungsventils entlüftet.

8 Stellen Sie sicher, dass der Kugelhahn (roter Elcometer-Hebel am Kugelhahn direkt über dem Schubschlauch) vollständig geöffnet ist. Der Kugelhahn ist offen, wenn der orangefarbene Ventilhebel mit dem silbernen Kugelhahnkörper in einer Richtung steht.

9 Bei geschlossenem Strahlmittelventil und bei von Personen und losen Gegenständen abgewandter Strahldüse schließen Sie den Totmannschalter. Das Strahlgerät wird jetzt mit Druck beaufschlagt und die Druckluft strömt durch die Düse.

Hinweis: Da das System unter Druck steht, wirkt die durch die Düse strömende Luft eine rückwärts gerichtete Kraft auf den Bediener aus. Der Strahler muss darauf vorbereitet sein und so stehen, dass er die rückwärts wirkende Kraft aufnehmen und den Düsenhalter und Druckschlauch mit einem festen Griff halten kann.

8 VERWENDUNG EINES ELCOMETER-STRAHLGERÄTS (Fort.)

10 Wenn keine Luft durch die Düse strömt, geben Sie den Totmannschalter frei, um das Strahlgerät zu entlüften, öffnen Sie das rote Sicherheitsentlastungsventil, schalten Sie die Kompressorluftzufuhr ab und überprüfen Sie, wenn alles sicher ist, das gesamte System auf Verstopfungen. Beginnen Sie die Arbeitsschritte ab Abschnitt 8 anschließend erneut.

11 Wenn der Luftstrom, der durch die Düse strömt, durch das Freigeben des Totmannschalters gestoppt wird, wird das Strahlgerät über den Auslass des Schalldämpfers entlüftet. Dabei ist es sehr wichtig, dass der Kesselwart und alle anderen Personen in unmittelbarer Nähe des Strahlgeräts sich stets vom Auslass und vom Schalldämpfer des Strahlgeräts fernhalten.

12 Nachdem Sie sich nochmals vergewissert haben, dass das gesamte Personal im Strahlbereich geeignete PSA trägt und gewarnt wurde, halten Sie den Düsenhalter und Strahlschlauch mit einem festen Griff, nehmen Sie die Strahlhaltung ein und richten Sie die Strahldüse auf die zu bearbeitende Fläche.

13 Schließen Sie den Totmannschalter, und wenn dann das Strahlgerät mit Druck beaufschlagt wurde und Luft durch die Düse strömt, dann kann der Kesselwart langsam das Strahlmittelventil unten am Strahlgerät öffnen, um das Einströmen des Strahlmittels und Vermischen mit dem Luftstrom zu ermöglichen.

14 Der Kesselwart sollte klar und deutlich mit dem Strahler kommunizieren und nun das Strahlmittelventil so einstellen, dass eine minimale Menge Strahlmittel zur Gewährleistung einer gleichmäßigen und effektiven Strahlung strömt. Achten Sie bei der Verwendung von Elcometer-GV-, -MGV oder -AGV auf die Stellung des Strahlmittelventils mithilfe der Skala am Strahlmittelventil. Dies ist bei zukünftigen Einstellungen hilfreich. Bei der Verwendung von Elcometer-FV oder -MFV kann die Anschlagmutter für zukünftige Einstellungen auf die entsprechende Position eingestellt werden.

15 Der Strahler kann das Strahlen jederzeit stoppen, indem er den Totmannschalter freigibt, und/oder der Kesselwart kann das rote Sicherheitsentlastungsventil am Fernbedienungsventil (RCV4000) öffnen.

Hinweis: Bei der Verwendung eines manuellen Strahlmittel-Dosierventils strömt weiter Strahlmittel durch das Ventil, bis das Strahlmittelventil vollständig geschlossen ist. Bei der Verwendung eines automatischen Strahlmittelventils (Elcometer-AGV) stoppt der Strahlmittelstrom beim Freigeben des Totmannschalters automatisch.

8 VERWENDUNG EINES ELCOMETER-STRAHLGERÄTS (Fort.)

8.10 ABSCHALTVERFAHREN

1 Schließen Sie nach Abschluss der Strahlarbeiten oder der zeitweiligen Unterbrechung das Strahlmittel-Dosierventil und befolgen Sie dann alle oben genannten Sicherheits- und betrieblichen Vorkehrungen und schließen Sie den Totmannschalter, um im System verbliebene Strahlmittelreste aus dem Schlauch zu spülen. Damit wird die Wahrscheinlichkeit von Verstopfungen reduziert.

2 Zur Vermeidung unnötiger Verstopfungen sollte kein Strahlmittel über längere Zeit im Strahlgerät gelassen werden, da das Strahlmittel Feuchtigkeit absorbiert und das Strahlgerät blockiert. Zum Entfernen von Strahlmittelresten im Strahlgerät schließen Sie das direkt über dem Schubschlauch befindliche Drosselventil geringfügig und öffnen das Dosierventil vollständig (damit wird der Luftstrom durch den Strahlschlauch eingeschränkt und der Austritt des Strahlmittels durch das Strahlmittelventil erzwungen). Schließen Sie dann unter Befolgung aller oben genannten Sicherheits- und betrieblichen Vorkehrungen den Totmannschalter, um das System zu spülen.

3 Wenn kein Strahlmittel mehr aus der Strahldüse austritt, öffnen Sie das rote Sicherheitsentlastungsventil und schalten den Kompressor aus, nachdem das Strahlgerät vollständig entlüftet wurde und der Strahler, sowie alle anderen Personen, die über das System mit Luft versorgte Helme tragen, ihre Helme abgenommen haben.

4 Nachdem Sie sich vergewissert haben, dass das System vollständig entlüftet wurde und der Kompressor ausgeschaltet ist, können Schläuche jetzt sicher abgetrennt werden.

8.11 DAS FERNBEDIENUNGSVENTIL (RCV4000)

Das in den beiden Ausführungen RCV4000 und RCV4000+ erhältliche Elcometer-Fernbedienungsventil ist eine der wichtigsten Komponenten des Strahlgeräts. Das RCV4000 ermöglicht dem Strahler in Verbindung mit dem Totmannschalter das Be- und Entlüften des Strahlgeräts. Mit der Verwendung des roten Sicherheitsentlastungsventils am RCV4000 kann der Kesselwart auch die Sicherheit des gesamten Personals im Strahlbereich gewährleisten. Es ist deshalb von größter Wichtigkeit, dass sich das Fernbedienungsventil stets in einem guten Betriebszustand befindet und es regelmäßig gewartet wird.

Bei einer mangelnden Qualität der Kompressorluft können sich Fremdkörper und Feuchtigkeit unten im RCV4000 ansammeln. Öffnen Sie zum Entfernen solcher Ansammlungen den schwarzen RCV4000-Kugelhahn und schalten Sie die Luftzufuhr vorsichtig und sicher ein, um den unteren Bereich des Ventils auszublasen, wenn der Totmannschalter geschlossen wird.

8 VERWENDUNG EINES ELCOMETER-STRAHLGERÄTS (Fort.)

Das schwarze RCV-4000-Ablassventil ist offen, wenn der schwarze Hahnhebel mit dem silbernen Hahnkörper in einer Richtung steht. Schließen Sie das Ablassventil nach dem Reinigen. Das Ventil ist geschlossen, wenn der schwarze Hahn im 90 Grad Winkel zum silbernen Hahnkörper steht.

Hinweis: Der niedrigste Betriebsdruck zum Betätigen des RCV4000-Fernbedienungsventils ist 2 bar (29 psi). Der niedrigste für die Verwendung des Totmannschalters erforderliche Betriebsdruck ist 3,5 bar (50 psi).

Angaben zur Pflege und Wartung des Elcometer-RCV4000 finden Sie in Anhang A auf Seite de-58.

9 PFLEGE UND WARTUNG

Dieses Strahlgerät wurde so ausgelegt, dass es bei ordnungsgemäßen Gebrauch sicher ist. Jede Person, die beabsichtigt, dieses Strahlgerät zu betreiben oder zu warten oder jede Person, die beabsichtigt, sich in der Nähe dieses Strahlgeräts aufzuhalten, **MUSS VOR** der Verwendung von einer gut geschulten und kompetenten Aufsichtsperson, bzw. dem Arbeitgeber oder Lieferanten ordnungsgemäß geschult werden.

Verwenden Sie niemals beschädigte oder funktionsgestörte Ausrüstung. Der Eigentümer und/oder der Benutzer sind dafür verantwortlich, dass sich dieses Strahlgerät immer in einem ordnungsgemäßen Betriebszustand befindet und dass es regelmäßig mit Hilfe von hydrostatischen oder pneumatischen Prüfverfahren druckgeprüft wird, in von regionalen oder nationalen Gesetzen festgelegten Intervallen.

Es sollte ein Zeitplan für die vorbeugende Wartung und Inspektion festgelegt sein, um zu gewährleisten, dass sich dieses Strahlgerät und jegliche persönliche Schutzausrüstung jederzeit und vor jedem Gebrauch in einem ordnungsgemäßen und sicheren Betriebszustand befinden.

Dieses Strahlgerät umfasst einen Druckbehälter, der ein hohes Maß an gespeicherter Energie enthält, die schwere oder tödliche Verletzungen verursachen kann, wenn die Sicherheitsanweisungen nicht befolgt werden. Führen Sie KEINE Wartungsarbeiten an diesem Druckbehälter aus und versuchen Sie NICHT, irgendwelche Anschlüsse dieses Druckbehälters zu öffnen, ohne zuerst das System zu entlüften und den Druckluftschlauch vom Strahlgerät abzutrennen.

Abschnitt 9 ist ein Leitfaden und sollte Ihre Verfahren für die vorbeugende Wartung und Inspektion nicht ersetzen. Er sollte in Verbindung mit allen Abschnitten dieser Bedienungsanleitung gelesen werden.

9 PFLEGE UND WARTUNG (Fortsetzung)

WARTUNGSAUFGABE	HÄUFIGKEIT
Inspektion im Inneren des Strahlgeräts und der Inspektionsluke Leeren Sie den Druckbehälter des Strahlgeräts und inspizieren Sie seinen Innenraum. Korrosion und Erosion können Porenbildung und eine Reduzierung der Wanddicke des Druckbehälters und der Inspektionsluke verursachen. Falls die Wanddicke um mehr als die zulässige minimale Korrosionstoleranz (1 mm) reduziert ist oder falls irgendwo eine übermäßige interne Korrosion sichtbar ist, sollte das Strahlgerät sofort außer Betrieb genommen und für eine vollständige hydrostatische Prüfung zu einer zugelassenen Prüfstelle gebracht werden. Prüfen Sie alle internen Rohrarmaturen auf Verschleiß, insbesondere das Kniestück. Tauschen Sie es falls erforderlich aus. Prüfen Sie die Lukendichtung und tauschen Sie sie aus, falls sie verschlissen oder beschädigt ist.	Wöchentlich
Druckprüfung des Behälters anhand pneumatischer oder hydrostatischer Prüfverfahren Beachten Sie, dass das Strahlgerät vor dem erneuten Zusammenbauen sauber und trocken sein muss, da Feuchtigkeit und/oder Fremdkörper einen Geräteausfall verursachen können.	Wie von regionalen oder nationalen Gesetzen vorgeschrieben
Überprüfung des Strahlgeräts auf externe Beschädigung Durch Beulen, Stöße, Korrosion usw. verursachte Schäden können den Gebrauch des Strahlgeräts unsicher machen. Bei mehr als kosmetischen Schäden sollte das Strahlgerät sofort außer Betrieb genommen, von einer qualifizierten Fachkraft inspiziert und nach Bedarf repariert oder ausgetauscht werden.	Wöchentlich
Verschlusskegel und Verschlusskegeldichtring **VORSICHT,** an dieser Stelle besteht Quetschgefahr. Halten Sie Hände und Finger von diesem Bereich fern. Trennen Sie vor jeglicher Prüfung oder Wartung des Verschlusskegels oder des Dichtrings die Druckluftzufuhr ab. Zur Prüfung der Ausrichtung des Verschlusskegels und Verschlusskegeldichtrings muss die Verschlusskegelplatte entfernt werden. Prüfen Sie die Verschlusskegeldichtung auf Verschleiß und Beschädigung und tauschen diese falls erforderlich aus. Fortsetzung...	Täglich

9 PFLEGE UND WARTUNG (Fortsetzung)

WARTUNGSAUFGABE	HÄUFIGKEIT
Verschlusskegel und Verschlusskegeldichtring (Fortsetzung) Prüfen Sie die Ausrichtung des Verschlusskegels, um sicherzustellen, dass das Ventil zentrisch im Strahlmitteleinlass sitzt. Nehmen Sie die erforderlichen Einstellungen vor. Prüfen Sie, dass sich der Verschlusskegel und Schaft in einem guten Betriebszustand befinden und nicht beschädigt sind. Tauschen Sie diese erforderlichenfalls aus. *Hinweis: Es empfiehlt sich, das vertikale Rohr, das den Verschlusskegelschaft hält, zusammen mit dem Kniestück auszutauschen.*	Täglich
Strahlschlauch, Luftschlauch, Steuerleitungen, Schubschlauch und alle externen Rohrleitungen, Armaturen, Kupplungen und Dichtungen Untersuchen Sie alle Schläuche und Steuerleitungen auf schwache oder weiche Stellen und auf Abrieb und tauschen Sie falls erforderlich aus. Prüfen Sie alle Kupplungs- und Düsendichtungen auf Undichtheit, Beschädigung und Verschleiß und tauschen Sie diese falls erforderlich aus. Stellen Sie sicher, dass an allen Kupplungen Splinte und Sicherungsseile angebracht sind und dass sich alle in einem guten Zustand befinden. Prüfen Sie alle externen Rohrleitungen auf Undichtheit, Risse, Löcher oder andere Schäden und reparieren oder tauschen Sie sie nach Bedarf aus.	Alle 8 Stunden
Strahldüse Prüfen Sie, dass die Strahldüse nicht beschädigt ist. Entfernen Sie die Düse aus dem Düsenhalter und untersuchen Sie die Düsenhalterdichtung. Tauschen Sie diese falls erforderlich aus. Prüfen Sie den Durchmesser der Strahldüsenbohrung mit einer Düsenbohrungslehre wie zum Beispiel der Elcometer 103. Die Effizienz nimmt mit zunehmenden Düsendurchmesser ab. Als Faustregel gilt, dass die Strahldüse ausgetauscht werden sollte, wenn der Düsendurchmesser um eine Düsenöffnungsgröße zugenommen hat, zum Beispiel, wenn eine Düse Nr. 3 (3/16”) zu einer Düse Nr. 4 (1/4”) „wird“.	Alle 8 Stunden
Ein- und Auslass-T-Stück, Luftablassdeckel und Schalldämpfer Prüfen Sie den Zustand des Ein- und Auslass-T-Stücks, des Luftablassdeckels, des Schalldämpfers und der Rohrleitungen auf Beschädigung und/oder Verschleiß. Tauschen Sie diese Teile falls erforderlich aus. Fortsetzung...	Täglich

9 PFLEGE UND WARTUNG (Fortsetzung)

WARTUNGSAUFGABE	HÄUFIGKEIT
Ein- und Auslass-T-Stück, Luftablassdeckel und Schalldämpfer (Fortsetzung) Prüfen Sie, dass der Schalldämpfer und das Schalldämpfersieb sauber und frei von Strahlmittel sind.	Täglich
Mutter des Ein- und Auslass-T-Stücks Prüfen Sie die Mutter des Ein- und Auslass-T-Stücks auf Verschleiß und tauschen Sie sie falls erforderlich. **VORSICHT:** Stellen Sie beim Überprüfen oder Austauschen der Mutter des Ein- und Auslass-T-Stücks sicher, dass sie sicher und fest angezogen und mit einem geeigneten PTFE Gewindedichtband abgedichtet ist.	Wöchentlich
Totmannschalter Untersuchen Sie den Totmannschalter auf Beschädigung und seine Federn auf leichtes Öffnen bei seiner Freigabe. Tauschen Sie ihn erforderlichenfalls aus. Stellen Sie sicher, dass der Gummieinsatz in Position und unbeschädigt ist. Tauschen Sie ihn erforderlichenfalls aus.	Alle 4 Stunden
Dosierventil	Täglich
Sicherheitsentlastungsventil Das seitlich an RCV4000 und RCV4000+ Fernbedienungsventilen angebrachte rote Sicherheitsentlastungsventil ist für die schnelle Entlüftung des Strahlgeräts in einem Notfall konzipiert. Es ist äußerst wichtig, dass dieses Ventil stets voll funktionsfähig und leicht zu öffnen ist. Wenn sich das Sicherheitsentlastungsventil schwer öffnen lässt, tragen Sie bei entlüftetem und vom Kompressor abgetrennten Strahlgerät eine geringe Menge Qualitätsfett durch den Ventilausgang auf, während Sie das Ventil öffnen und schließen. Entfernen Sie alle Fettrückstände vom Auslass. Tauschen Sie das Ventil sofort aus, wenn es sich weiter schwer öffnen lässt.	Täglich
Fernbedienungsventil (RCV4000, RCV4000+) Beim Zusammenbauen werden die O-Ringe und Dichtungen des RCV4000 zur Verlängerung der Lebensdauer der Einheit mit Lithiumfett geschmiert. Fortsetzung...	Periodisch oder nach längerem Stillstand

9 PFLEGE UND WARTUNG (Fortsetzung)

WARTUNGSAUFGABE	HÄUFIGKEIT
Fernbedienungsventil (RCV4000, RCV4000+) (Fortsetzung) Das RCV4000 sollte vor dem Gebrauch oder nach dem langfristigen Stillstand des Strahlgeräts zerlegt werden und die O-Ringe und Dichtungen sollten mit einem Qualitätsfett geschmiert werden.	Periodisch oder nach längerem Stillstand
Wasserabscheider Das Ablassventil des Wasserabscheiders sollte während des Betriebs auf ,"Ablassen" eingestellt sein. Wenn die Druckluftzufuhr verunreinigt ist, kann unter Umständen das Reinigen des Wasserabscheiders und des Ablassventils erforderlich sein.	Periodisch
Persönliche Schutzausrüstung (PSA) PSA muss zweckgerecht und jederzeit vollständig funktionsbereit sein. Tauschen Sie alle beschädigten oder verschlissenen Komponenten sofort aus.	Alle 4 Stunden

Abschnitt 10

Elcometer-Strahlgeräte Zeichnungen und Teileliste

10 ZEICHNUNGEN UND TEILELISTEN

10.1 MOBILES ELCOMETER-STRAHLGERÄT 1020

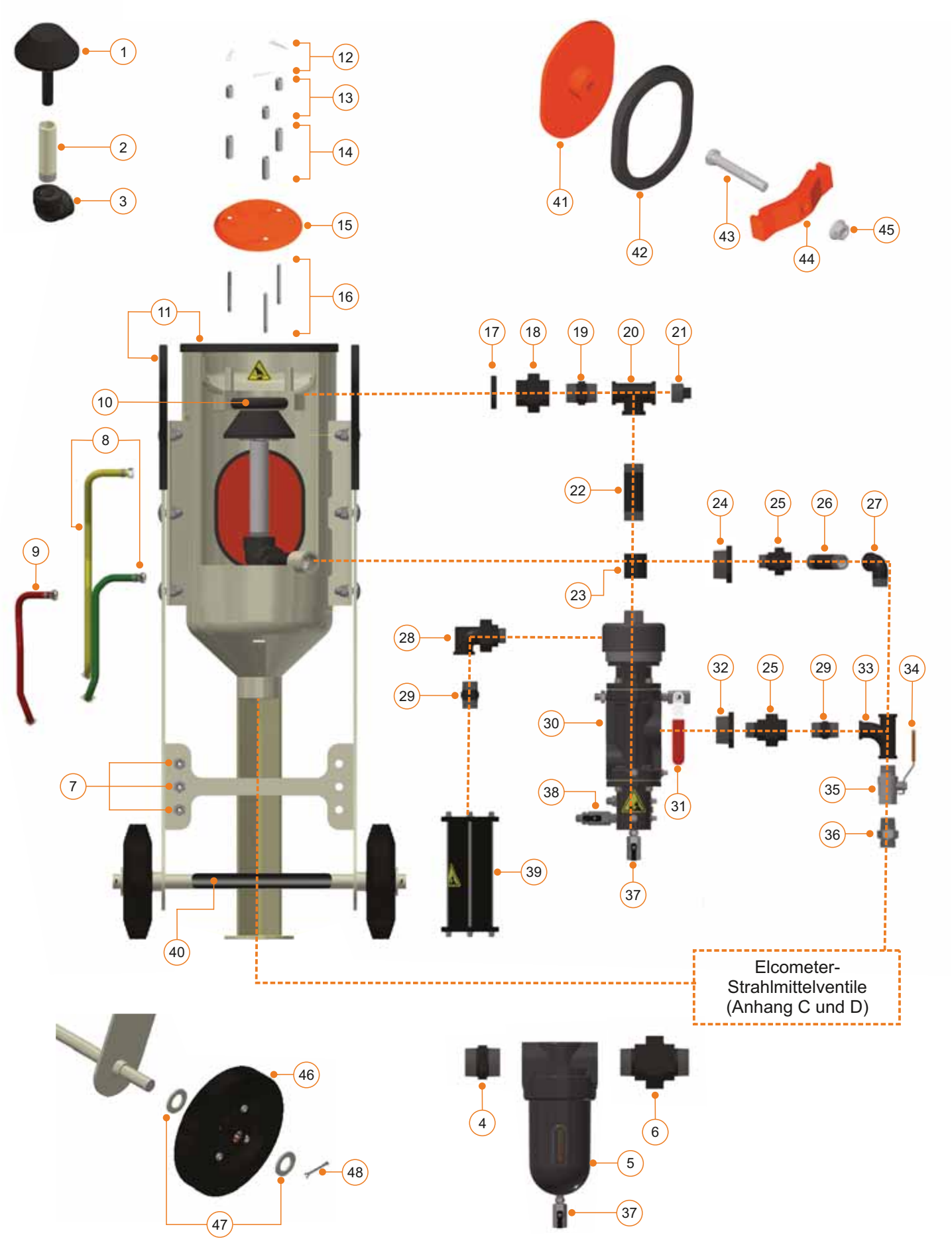

10 ZEICHNUNGEN UND TEILELISTEN (Fortsetzung)

10.1 MOBILES ELCOMETER-STRAHLGERÄT 1020 (Fort.)

Pos.	Bestellnummer	Beschreibung
1	MT28622	Verschlusskegel
2	MT28631-1	Verschlusskegelwelle, 1" (25mm), 175mm (6,9")
3	MT29661	Gleichlanges Kniestück, 1" (25mm), weiblich, 90°
4	MT29663	Sechskantnippel, 1½" (38mm)
5	MT28617	Wasserabscheiderbaugruppe (siehe Anhang B auf Seite de-66)
6	MT29662	Kegelsitzverschraubung, 1½" (38mm), männlich-männlich
7	MT29664	Steuerschlauchanschluss, ¼" (x3)
8	MT29665	Doppel-Luftschlauchbaugruppe (Gelb und Grün)
9	MT29666	Luftschlauchbaugruppe (Rot)
10	MT28627-5	Verschlusskegel-O-Ring (x5)
11	MT29601	Kantenschutz (2,7m/8,9 ft)
12	MT29667	Federsplint, Typ E (x3)
13	MT29668	Distanzstück für kurze Ablenkplatte, 9mm (0,3") (x3)
14	MT29669	Distanzstück für lange Ablenkplatte, 18mm (¾") (x3)
15	MT29670	Ablenkplatte
16	MT28629-1	Ablenkplattenwelle, 33mm (1,3") (x3)
17	MT29672	Kontermutter, 1" (25mm) (gesenkt)
18	MT29673	Kegelsitzverschraubung, 1" (25mm), weiblich-weiblich
19	MT29679	Sechskantnippel, 1" (25mm)
20	MT29680	1"-Ein- und Auslass-T-Stück (25mm) (komplett mit Auslassstopfen (MT29681)
21	MT29681	Auslassstopfen, 1" (25mm)
22	MT29682	Rohr, 1" (25mm), 98mm (3,9")
23	MT29683	Buchse, 1" (25mm)
24	MT29685	Reduzierbuchse, 1" x ¾", (25 x 19mm)
25	MT29684	Kegelsitzverschraubung, ¾" (19mm), männlich-weiblich
26	MT29686	Rohr, ¾" (19mm), 92mm (3,6")
27	MT29687	Kniestück, ¾" (19mm), männlich/weiblich, 90°
28	MT28599	Verstärktes Kniestück, ¾" (19mm)
29	MT29688	Sechskantnippel, ¾" (19mm)
30	MT29465	Elcometer-Fernbedienungsventil RCV4000+ (siehe Anhang A auf Seite de-58)
31	MT29656	Sicherheitsentlastungsventilbaugruppe (roter Griff)
32	MT28595	Reduzierbuchse, 1½" x ¾" (38 x 19mm)
33	MT29689	Gleichlanges Bogen-T-Stück, ¾" (19mm)
34	MT30095	Kugelhahngriff, ¾" (19mm)
35	MT28610	Kugelhahnbaugruppe, ¾" (19mm) (inklusive MT30095-Kugelhahngriff)
36	MT29691	Doppelnippel mit 60° Dichtkegel, ¾" (19mm), männlich-männlich
37	MT29658	Kugelhahnbaugruppe, ¼" (6mm), schwarzer Griff
38	MT29660	Luftschlauch-Kugelhahnbaugruppe, ¼" (6mm), schwarzer Griff
39	MT28597	Schalldämpferbaugruppe
40	MT29692-1	Schutzabdeckung
41	MT29693	Elcometer-Inspektionsluke
42	MT28613	ElcoFit™-Türdichtung
43	MT29695	Elcometer-Inspektionslukenschraube – M16 x 110mm
44	MT28615	Inspektionslukenbügel
45	MT29696	Sechskant-Flanschmutter, M16
46	MT28635	Rad, Ø200mm (7,9") (x1)
47	MT29697	Flache Unterlegscheibe (x8)
48	MT29698	Splint (x4)
-	MT29490-1	Elcometer RCV4000+ und Wartungssatz für Rohrleitungsbaugruppe (enthält Artikel 17 bis 39)
-	MT29603-1	Sicherheitsaufkleber für Elcometer-Strahlgerät 1020

10 ZEICHNUNGEN UND TEILELISTEN (Fortsetzung)

10.2 MOBILES ELCOMETER-STRAHLGERÄT 1440

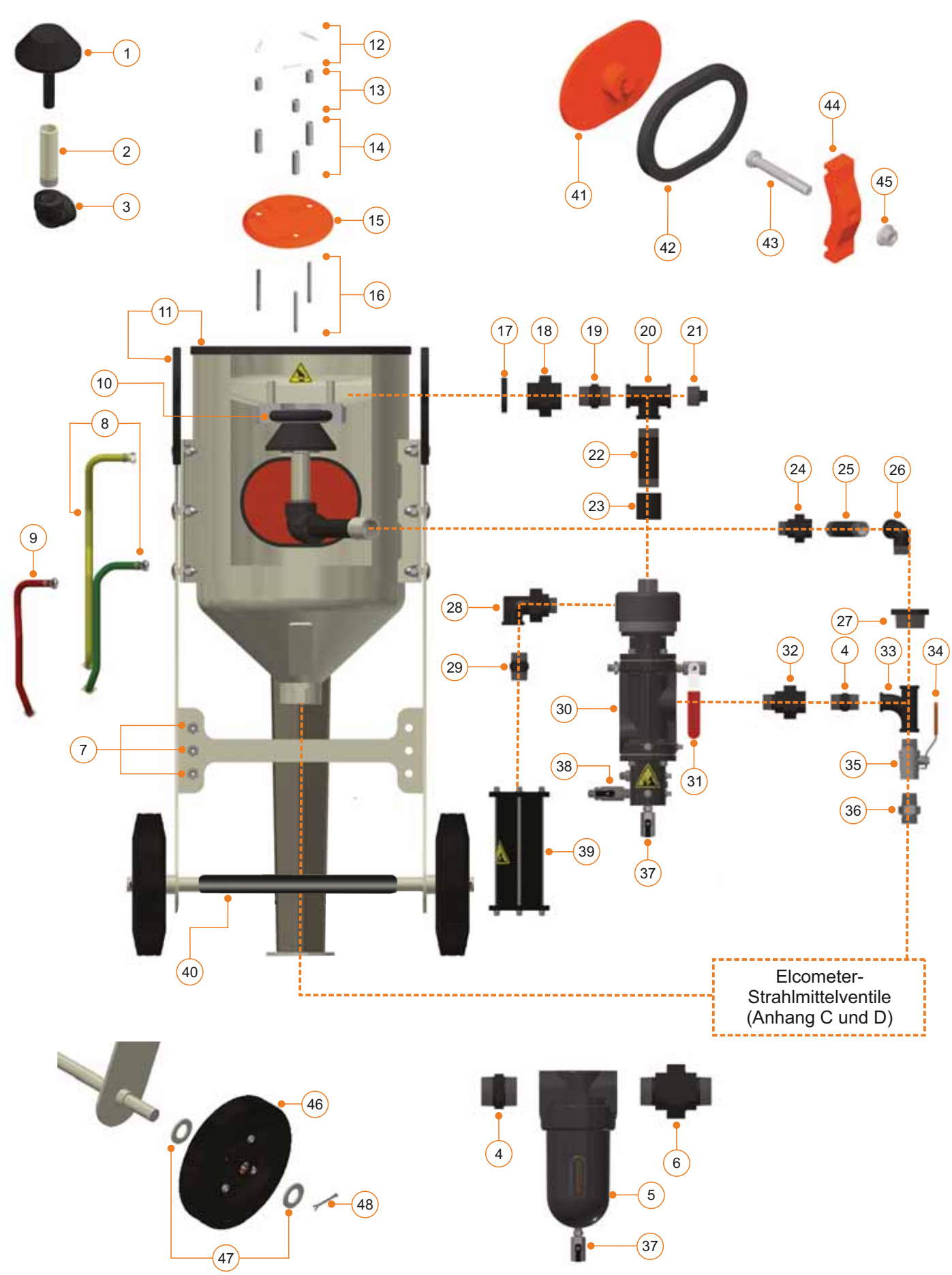

10 ZEICHNUNGEN UND TEILELISTEN (Fortsetzung)

10.2 MOBILES ELCOMETER-STRAHLGERÄT 1440 (Fort.)

Pos.	Bestellnummer	Beschreibung
1	MT28622	Verschlusskegel
2	MT28631-2	Verschlusskegelwelle, 1" (25mm), 99mm (3,9")
3	MT29661	Gleichlanges Kniestück, 1" (25mm), weiblich, 90°
4	MT29663	Sechskantnippel, 1½" (38mm)
5	MT28617	Wasserabscheiderbaugruppe (siehe Anhang B auf Seite de-66)
6	MT29662	Kegelsitzverschraubung, 1½" (38mm), männlich-männlich
7	MT29664	Steuerschlauchanschluss, ¼" (x3)
8	MT29699	Doppel-Luftschlauchbaugruppe (Gelb und Grün)
9	MT29700	Luftschlauchbaugruppe (Rot)
10	MT28627-5	Verschlusskegel-O-Ring (x5)
11	MT29601	Kantenschutz (2,7m/8,9 ft)
12	MT29667	Federsplint, Typ E (x3)
13	MT29701	Distanzstück für kurze Ablenkplatte, 16mm (0,6") (x3)
14	MT29702	Distanzstück für kurze Ablenkplatte, 30mm (1,2") (x3)
15	MT29670	Ablenkplatte
16	MT28629-2	Ablenkplattenwelle, 51mm (2") (x3)
17	MT29672	Kontermutter, 1" (25mm) (gesenkt)
18	MT29673	Kegelsitzverschraubung, 1" (25mm), weiblich-weiblich
19	MT29679	Sechskantnippel, 1" (25mm)
20	MT29680	1"-Ein- und Auslass-T-Stück (25mm) (komplett mit Auslassstopfen (MT29681)
21	MT29681	Auslassstopfen, 1" (25mm)
22	MT30121	Rohr, 1" (25mm), 79mm (3,1")
23	MT29683	Buchse, 1" (25mm)
24	MT29704	Kegelsitzverschraubung, 1" (25mm), männlich-weiblich
25	MT30120	Rohr, 1" (25mm), 115mm (4,5")
26	MT29706	Kniestück, 1" (25mm) männlich/weiblich, 90°
27	MT29707	Reduzierbuchse, 1" x 1½" (25 x 38mm)
28	MT28599	Verstärktes Kniestück, ¾" (19mm)
29	MT29688	Sechskantnippel, ¾" (19mm)
30	MT29465	Elcometer-Fernbedienungsventil RCV4000+ (siehe Anhang A auf Seite de-58)
31	MT29656	Sicherheitsentlastungsventilbaugruppe (roter Griff)
32	MT30122-5	Gleichlange Kegelsitzverbindung, 1½" (38mm), männlich-weiblich
33	MT29708	Gleichlanges Bogen-T-Stück, 1½" (38mm)
34	MT30094	Kugelhahngriff, 1½" (38mm)
35	MT29177	Kugelhahnbaugruppe, 1½" (38mm) (inklusive MT30095-Kugelhahngriff)
36	MT29710	Doppelnippel mit 60° Dichtkegel, 1½" (38mm), männlich-männlich
37	MT29658	Kugelhahnbaugruppe, ¼" (6mm), schwarzer Griff
38	MT29660	Luftschlauch-Kugelhahnbaugruppe, ¼" (6mm), schwarzer Griff
39	MT28597	Schalldämpferbaugruppe
40	MT29692-2	Schutzabdeckung
41	MT28616	Elcometer-Inspektionsluke
42	MT28613	ElcoFit™-Türdichtung
43	MT29695	Elcometer-Inspektionslukenschraube – M16 x 110mm
44	MT28615	Inspektionslukenbügel
45	MT29696	Sechskant-Flanschmutter, M16
46	MT28636	Rad, Ø250mm (9,8") (x1)
47	MT29697	Flache Unterlegscheibe (x8)
48	MT29698	Splint (x4)
-	MT29490-2	Elcometer RCV4000+ und Wartungssatz für Rohrleitungsbaugruppe (enthält Artikel 17 bis 39)
-	MT29603-1	Sicherheitsaufkleber für Elcometer-Strahlgerät 1440

10 ZEICHNUNGEN UND TEILELISTEN (Fortsetzung)

10.3 MOBILES ELCOMETER-STRAHLGERÄT 1460

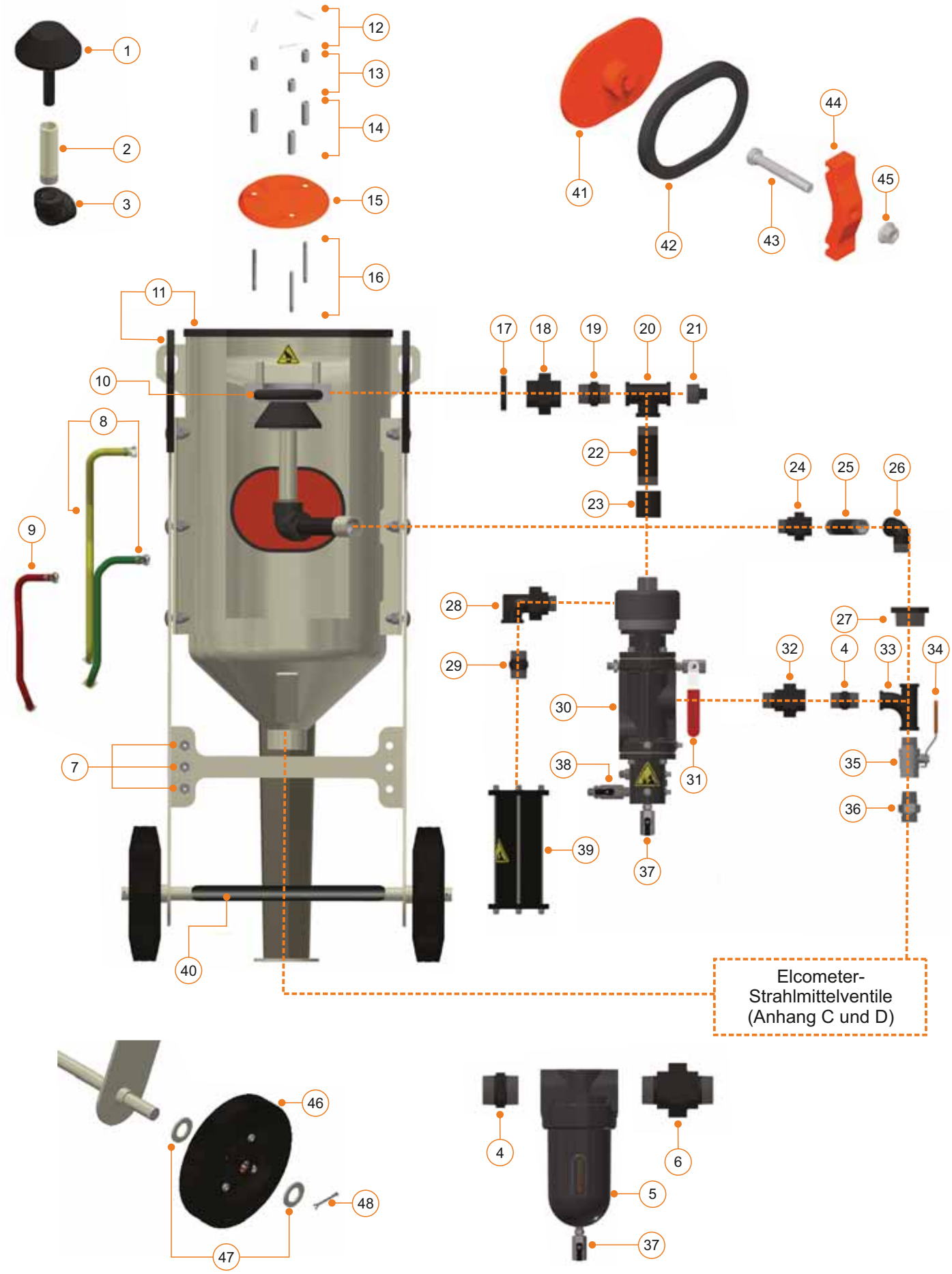

10 ZEICHNUNGEN UND TEILELISTEN (Fortsetzung)

10.3 MOBILES ELCOMETER-STRAHLGERÄT 1460 (Fort.)

Pos.	Bestellnummer	Beschreibung
1	MT28622	Verschlusskegel
2	MT28631-3	Verschlusskegelwelle, 1" (25mm), 144mm (5,7")
3	MT29661	Gleichlanges Kniestück, 1" (25mm), weiblich, 90°
4	MT29663	Sechskantnippel, 1½" (38mm)
5	MT28617	Wasserabscheiderbaugruppe (siehe Anhang B auf Seite de-66)
6	MT29662	Kegelsitzverschraubung, 1½" (38mm), männlich-männlich
7	MT29664	Steuerschlauchanschluss, ¼" (x3)
8	MT29711	Doppel-Luftschlauchbaugruppe (Gelb und Grün)
9	MT29712	Luftschlauchbaugruppe (Rot)
10	MT28627-5	Verschlusskegel-O-Ring (x5)
11	MT29601	Kantenschutz (2,7m/8,9 ft)
12	MT29667	Federsplint, Typ E (x3)
13	MT29701	Distanzstück für kurze Ablenkplatte, 16mm (0,6") (x3)
14	MT29702	Distanzstück für kurze Ablenkplatte, 30mm (1,2") (x3)
15	MT29670	Ablenkplatte
16	MT28629-2	Ablenkplattenwelle, 51mm (2") (x3)
17	MT29672	Kontermutter, 1" (25mm) (gesenkt)
18	MT29673	Kegelsitzverschraubung, 1" (25mm), weiblich-weiblich
19	MT29679	Sechskantnippel, 1" (25mm)
20	MT29680	1"-Ein- und Auslass-T-Stück (25mm) (komplett mit Auslassstopfen (MT29681)
21	MT29681	Auslassstopfen, 1" (25mm)
22	MT29714	Rohr, 1" (25mm), 110mm (4,3")
23	MT29683	Buchse, 1" (25mm)
24	MT29704	Kegelsitzverschraubung, 1" (25mm), männlich-weiblich
25	MT29713	Rohr, 1" (25mm), 126mm (5")
26	MT29706	Kniestück, 1" (25mm) männlich/weiblich, 90°
27	MT29707	Reduzierbuchse, 1" x 1½" (25 x 38mm)
28	MT28599	Verstärktes Kniestück, ¾" (19mm)
29	MT29688	Sechskantnippel, ¾" (19mm)
30	MT29465	Elcometer-Fernbedienungsventil RCV4000+ (siehe Anhang A auf Seite de-58)
31	MT29656	Sicherheitsentlastungsventilbaugruppe (roter Griff)
32	MT30122-5	Gleichlange Kegelsitzverbindung, 1½" (38mm), männlich-weiblich
33	MT29708	Gleichlanges Bogen-T-Stück, 1½" (38mm)
34	MT30094	Kugelhahngriff, 1½" (38mm)
35	MT29177	Kugelhahnbaugruppe, 1½" (38mm) (inklusive MT30095-Kugelhahngriff)
36	MT29710	Doppelnippel mit 60° Dichtkegel, 1½" (38mm), männlich-männlich
37	MT29658	Kugelhahnbaugruppe, ¼" (6mm), schwarzer Griff
38	MT29660	Luftschlauch-Kugelhahnbaugruppe, ¼" (6mm), schwarzer Griff
39	MT28597	Schalldämpferbaugruppe
40	MT29692-2	Schutzabdeckung
41	MT28616	Elcometer-Inspektionsluke
42	MT28613	ElcoFit™-Türdichtung
43	MT29695	Elcometer-Inspektionslukenschraube – M16 x 110mm
44	MT28615	Inspektionslukenbügel
45	MT29696	Sechskant-Flanschmutter, M16
46	MT28636	Rad, Ø250mm (9,8") (x1)
47	MT29697	Flache Unterlegscheibe (x8)
48	MT29698	Splint (x4)
-	MT29490-3	Elcometer RCV4000+ und Wartungssatz für Rohrleitungsbaugruppe (enthält Artikel 17 bis 39)
-	MT29603-2	Sicherheitsaufkleber für Elcometer-Strahlgerät 1460

10 ZEICHNUNGEN UND TEILELISTEN (Fortsetzung)

10.4 MOBILES ELCOMETER-STRAHLGERÄT 20100

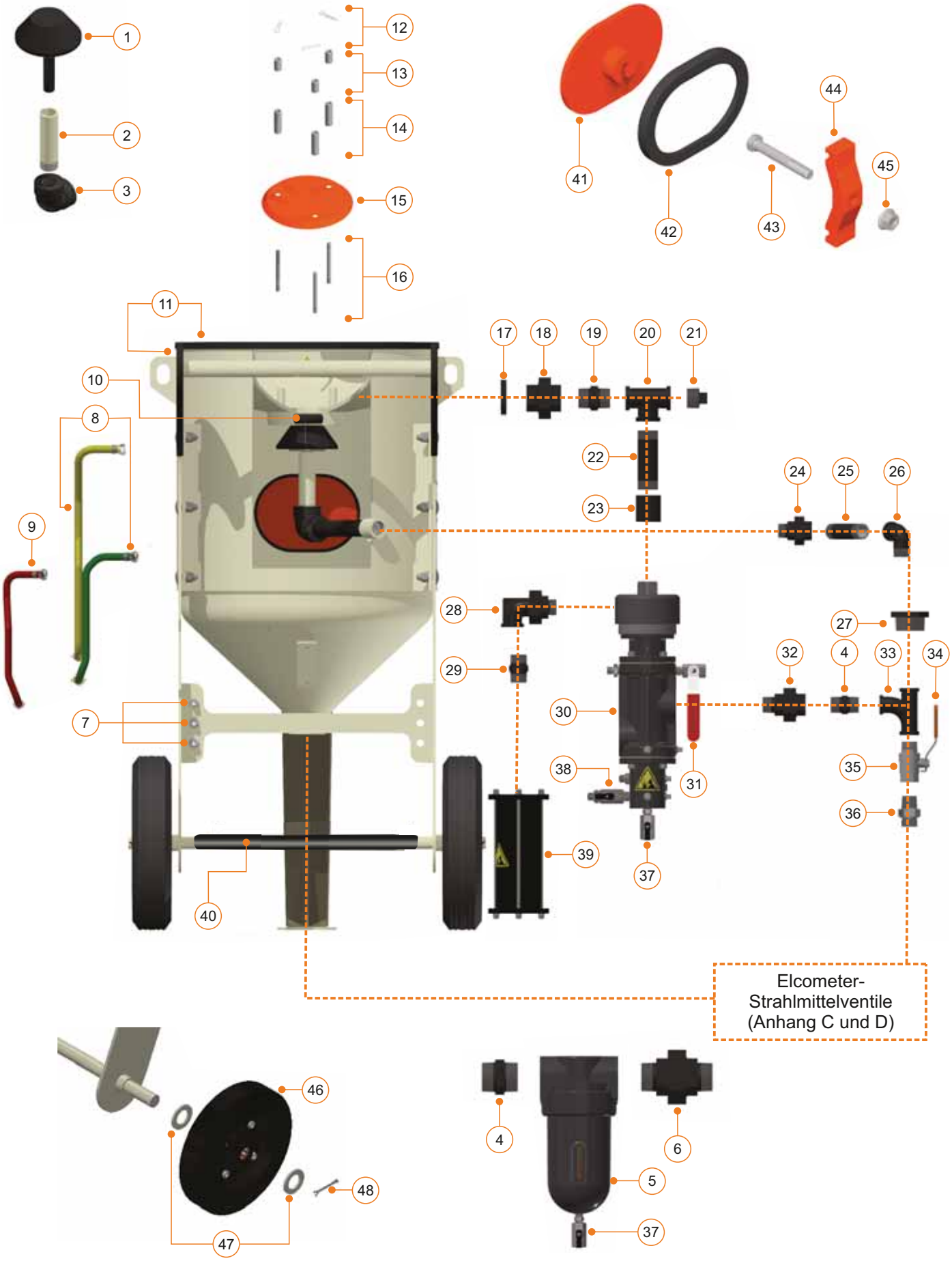

10 ZEICHNUNGEN UND TEILELISTEN (Fortsetzung)

10.4 MOBILES ELCOMETER-STRAHLGERÄT 20100 (Fort.)

Pos.	Bestellnummer	Beschreibung
1	MT28622	Verschlusskegel
2	MT28631-4	Verschlusskegelwelle, 1" (25mm), 122mm (4,8")
3	MT29661	Gleichlanges Kniestück, 1" (25mm), weiblich, 90°
4	MT29663	Sechskantnippel, 1½" (38mm)
5	MT28617	Wasserabscheiderbaugruppe (siehe Anhang B auf Seite de-66)
6	MT29662	Kegelsitzverschraubung, 1½" (38mm), männlich-männlich
7	MT29664	Steuerschlauchanschluss, ¼" (x3)
8	MT29716	Doppel-Luftschlauchbaugruppe (Gelb und Grün)
9	MT29717	Luftschlauchbaugruppe (Rot)
10	MT28627-5	Verschlusskegel-O-Ring (x5)
11	MT29601	Kantenschutz (2,7m/8,9 ft)
12	MT29667	Federsplint, Typ E (x3)
13	MT29719	Distanzstück für kurze Ablenkplatte, 25mm (1") (x3)
14	MT29720	Distanzstück für kurze Ablenkplatte, 51mm (2") (x3)
15	MT29670	Ablenkplatte
16	MT28629-3	Ablenkplattenwelle, 82mm (3,2") (x3)
17	MT29672	Kontermutter, 1" (25mm) (gesenkt)
18	MT29673	Kegelsitzverschraubung, 1" (25mm), weiblich-weiblich
19	MT29679	Sechskantnippel, 1" (25mm)
20	MT29680	1"-Ein- und Auslass-T-Stück (25mm) (komplett mit Auslassstopfen (MT29681)
21	MT29681	Auslassstopfen, 1" (25mm)
22	MT29718	Rohr, 1" (25mm), 118mm (4,6")
23	MT29683	Buchse, 1" (25mm)
24	MT29704	Kegelsitzverschraubung, 1" (25mm), männlich-weiblich
25	MT29682	Rohr, 1" (25mm), 98mm (3,9")
26	MT29706	Kniestück, 1" (25mm) männlich/weiblich, 90°
27	MT29707	Reduzierbuchse, 1" x 1½" (25 x 38mm)
28	MT28599	Verstärktes Kniestück, ¾" (19mm)
29	MT29688	Sechskantnippel, ¾" (19mm)
30	MT29465	Elcometer-Fernbedienungsventil RCV4000+ (siehe Anhang A auf Seite de-58)
31	MT29656	Sicherheitsentlastungsventilbaugruppe (roter Griff)
32	MT30122-5	Gleichlange Kegelsitzverbindung, 1½" (38mm), männlich-weiblich
33	MT29708	Gleichlanges Bogen-T-Stück, 1½" (38mm)
34	MT30094	Kugelhahngriff, 1½" (38mm)
35	MT29177	Kugelhahnbaugruppe, 1½" (38mm) (inklusive MT30095-Kugelhahngriff)
36	MT29710	Doppelnippel mit 60° Dichtkegel, 1½" (38mm), männlich-männlich
37	MT29658	Kugelhahnbaugruppe, ¼" (6mm), schwarzer Griff
38	MT29660	Luftschlauch-Kugelhahnbaugruppe, ¼" (6mm), schwarzer Griff
39	MT28597	Schalldämpferbaugruppe
40	MT29692-3	Schutzabdeckung
41	MT28616	Elcometer-Inspektionsluke
42	MT28613	ElcoFit™-Türdichtung
43	MT29695	Elcometer-Inspektionslukenschraube – M16 x 110mm
44	MT28615	Inspektionslukenbügel
45	MT29696	Sechskant-Flanschmutter, M16
46	MT28637	Rad, Ø350mm (13,8") (x1)
47	MT29697	Flache Unterlegscheibe (x8)
48	MT29698	Splint (x4)
-	MT29490-4	Elcometer RCV4000+ und Wartungssatz für Rohrleitungsbaugruppe (enthält Artikel 17 bis 39)
-	MT29603-2	Sicherheitsaufkleber für Elcometer-Strahlgerät 20100

10 ZEICHNUNGEN UND TEILELISTEN (Fortsetzung)

10.5 MOBILES ELCOMETER-STRAHLGERÄT 24200

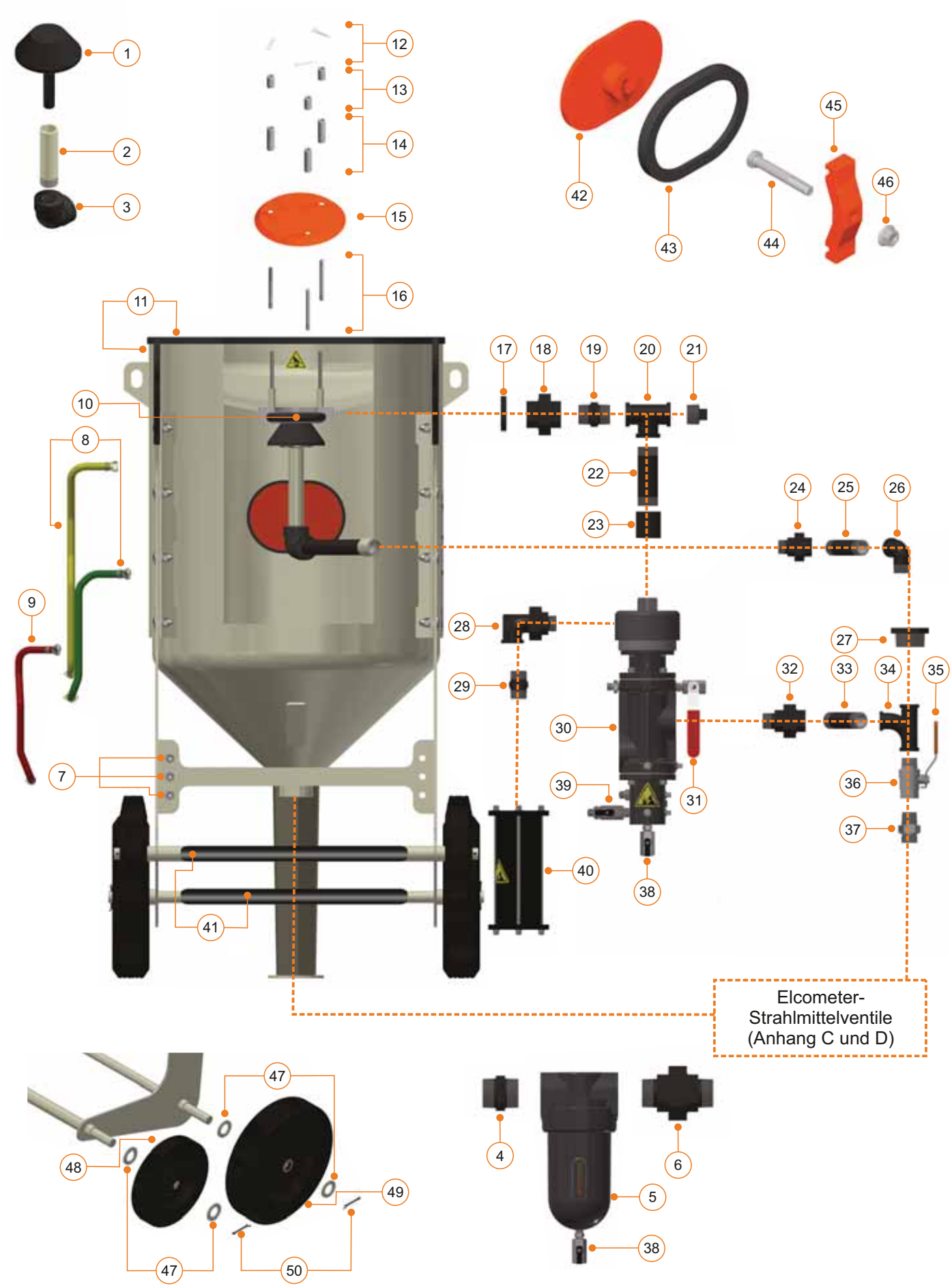

10 ZEICHNUNGEN UND TEILELISTEN (Fortsetzung)

10.5 MOBILES ELCOMETER-STRAHLGERÄT 24200 (Fort.)

Pos.	Bestellnummer	Beschreibung
1	MT28622	Verschlusskegel
2	MT28631-5	Verschlusskegelwelle, 1" (25mm), 185mm (7,3")
3	MT29661	Gleichlanges Kniestück, 1" (25mm), weiblich, 90°
4	MT29663	Sechskantnippel, 1½" (38mm)
5	MT28617	Wasserabscheiderbaugruppe (siehe Anhang B auf Seite de-66)
6	MT29662	Kegelsitzverschraubung, 1½" (38mm), männlich-männlich
7	MT29664	Steuerschlauchanschluss, ¼" (x3)
8	MT29721	Doppel-Luftschlauchbaugruppe (Gelb und Grün)
9	MT29722	Luftschlauchbaugruppe (Rot)
10	MT28627-5	Verschlusskegel-O-Ring (x5)
11	MT29601	Kantenschutz (2,7m/8,9 ft)
12	MT29667	Federsplint, Typ E (x3)
13	MT29719	Distanzstück für kurze Ablenkplatte, 25mm (1") (x3)
14	MT29720	Distanzstück für kurze Ablenkplatte, 51mm (2") (x3)
15	MT29670	Ablenkplatte
16	MT28629-3	Ablenkplattenwelle, 82mm (3,2") (x3)
17	MT29672	Kontermutter, 1" (25mm) (gesenkt)
18	MT29673	Kegelsitzverschraubung, 1" (25mm), weiblich-weiblich
19	MT29679	Sechskantnippel, 1" (25mm)
20	MT29680	1"-Ein- und Auslass-T-Stück (25mm) (komplett mit Auslassstopfen (MT29681)
21	MT29681	Auslassstopfen, 1" (25mm)
22	MT29723	Rohr, 1" (25mm), 170mm (6,7")
23	MT29683	Buchse, 1" (25mm)
24	MT29704	Kegelsitzverschraubung, 1" (25mm), männlich-weiblich
25	MT29724	Rohr, 1" (25mm), 108mm (4,25")
26	MT29706	Kniestück, 1" (25mm) männlich/weiblich, 90°
27	MT29707	Reduzierbuchse, 1" x 1½" (25 x 38mm)
28	MT28599	Verstärktes Kniestück, ¾" (19mm)
29	MT29688	Sechskantnippel, ¾" (19mm)
30	MT29465	Elcometer-Fernbedienungsventil RCV4000+ (siehe Anhang A auf Seite de-58)
31	MT29656	Sicherheitsentlastungsventilbaugruppe (roter Griff)
32	MT30122-5	Gleichlange Kegelsitzverbindung, 1½" (38mm), männlich-weiblich
33	MT30127-1	Rohr, 1½" (38mm), 83mm (3,3")
34	MT29708	Gleichlanges Bogen-T-Stück, 1½" (38mm)
35	MT30094	Kugelhahngriff, 1½" (38mm)
36	MT29177	Kugelhahnbaugruppe, 1½" (38mm) (inklusive MT30095-Kugelhahngriff)
37	MT29710	Doppelnippel mit 60° Dichtkegel, 1½" (38mm), männlich-männlich
38	MT29658	Kugelhahnbaugruppe, ¼" (6mm), schwarzer Griff
39	MT29660	Luftschlauch-Kugelhahnbaugruppe, ¼" (6mm), schwarzer Griff
40	MT28597	Schalldämpferbaugruppe
41	MT29692-4	Schutzabdeckung
42	MT28616	Elcometer-Inspektionsluke
43	MT28613	ElcoFit™-Türdichtung
44	MT29695	Elcometer-Inspektionslukenschraube – M16 x 110mm
45	MT28615	Inspektionslukenbügel
46	MT29696	Sechskant-Flanschmutter, M16
47	MT29697	Flache Unterlegscheibe (x8)
48	MT28636	Rad, Ø250mm (9,8") (x1)
49	MT28637	Rad, Ø350mm (13,8") (x1)
50	MT29698	Splint (x4)
-	MT29490-5	Elcometer RCV4000+ und Wartungssatz für Rohrleitungsbaugruppe (enthält Artikel 17 bis 39)
-	MT29603-2	Sicherheitsaufkleber für Elcometer-Strahlgerät 24200

10 ZEICHNUNGEN UND TEILELISTEN (Fortsetzung)

10.6 MOBILES ELCOMETER-STRAHLGERÄT 24285

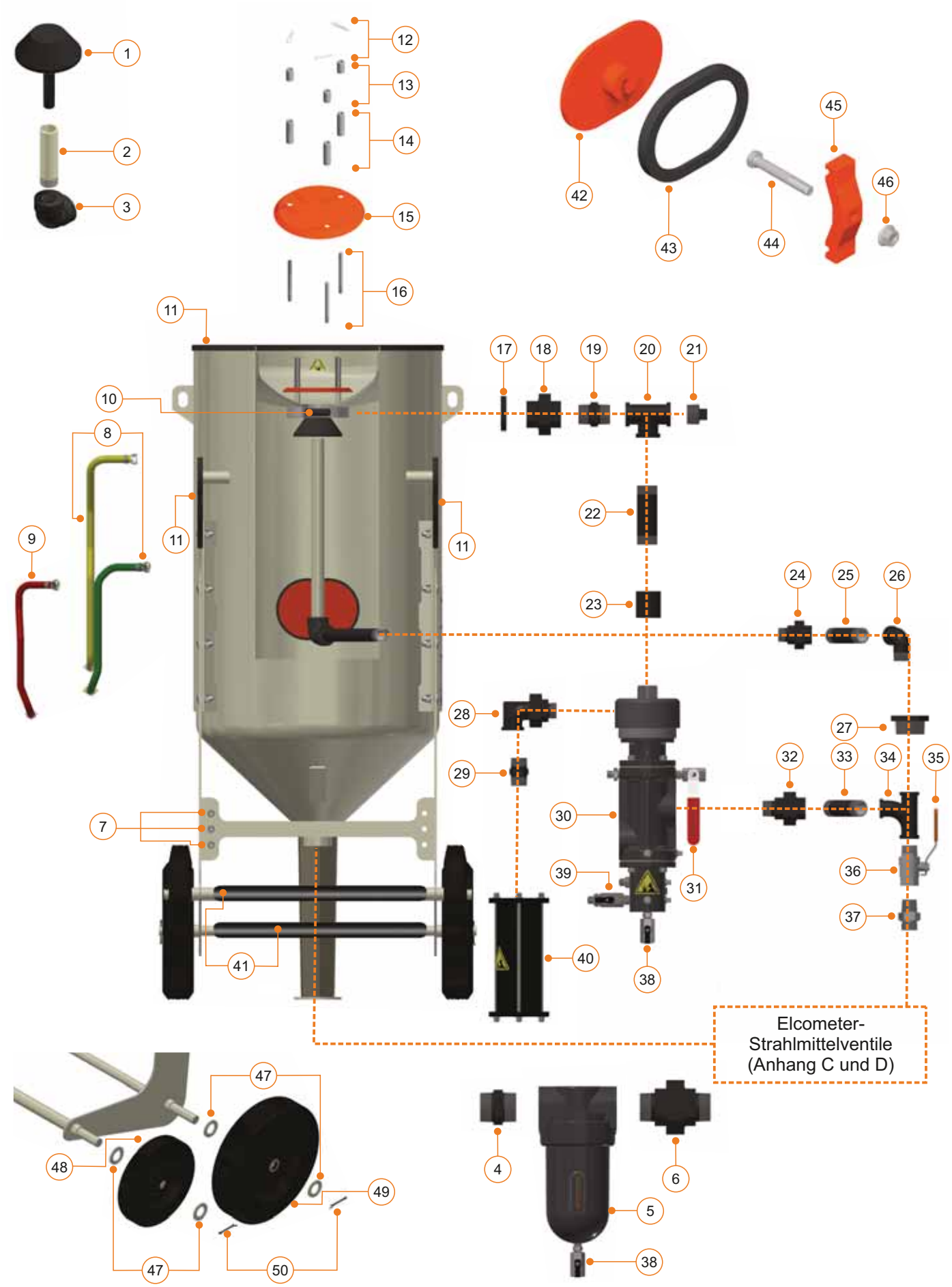

10 ZEICHNUNGEN UND TEILELISTEN (Fortsetzung)

10.6 MOBILES ELCOMETER-STRAHLGERÄT 24285 (Fort.)

Pos.	Bestellnummer	Beschreibung
1	MT28622	Verschlusskegel
2	MT28631-6	Verschlusskegelwelle, 1" (25mm), 470mm (18,5")
3	MT29661	Gleichlanges Kniestück, 1" (25mm), weiblich, 90°
4	MT29663	Sechskantnippel, 1½" (38mm)
5	MT28617	Wasserabscheiderbaugruppe (siehe Anhang B auf Seite de-66)
6	MT29662	Kegelsitzverschraubung, 1½" (38mm), männlich-männlich
7	MT29664	Steuerschlauchanschluss, ¼" (x3)
8	MT29727	Doppel-Luftschlauchbaugruppe (Gelb und Grün)
9	MT29728	Luftschlauchbaugruppe (Rot)
10	MT28627-5	Verschlusskegel-O-Ring (x5)
11	MT29601	Kantenschutz (2,7m/8,9 ft)
12	MT29667	Federsplint, Typ E (x3)
13	MT29719	Distanzstück für kurze Ablenkplatte, 25mm (1") (x3)
14	MT29720	Distanzstück für kurze Ablenkplatte, 51mm (2") (x3)
15	MT29670	Ablenkplatte
16	MT28629-3	Ablenkplattenwelle, 82mm (3,2") (x3)
17	MT29672	Kontermutter, 1" (25mm) (gesenkt)
18	MT29673	Kegelsitzverschraubung, 1" (25mm), weiblich-weiblich
19	MT29679	Sechskantnippel, 1" (25mm)
20	MT29680	1"-Ein- und Auslass-T-Stück (25mm) (komplett mit Auslassstopfen (MT29681)
21	MT29681	Auslassstopfen, 1" (25mm)
22	MT29729	Rohr, 1" (25mm), 448mm (17,6")
23	MT29683	Buchse, 1" (25mm)
24	MT29704	Kegelsitzverschraubung, 1" (25mm), männlich-weiblich
25	MT29730	Rohr, 1" (25mm), 106mm (4,2")
26	MT29706	Kniestück, 1" (25mm) männlich/weiblich, 90°
27	MT29707	Reduzierbuchse, 1" x 1½" (25 x 38mm)
28	MT28599	Verstärktes Kniestück, ¾" (19mm)
29	MT29688	Sechskantnippel, ¾" (19mm)
30	MT29465	Elcometer-Fernbedienungsventil RCV4000+ (siehe Anhang A auf Seite de-58)
31	MT29656	Sicherheitsentlastungsventilbaugruppe (roter Griff)
32	MT30122-5	Gleichlange Kegelsitzverbindung, 1½" (38mm), männlich-weiblich
33	MT29726	Rohr, 1½" (38mm), 84mm (3,3")
34	MT29708	Gleichlanges Bogen-T-Stück, 1½" (38mm)
35	MT30094	Kugelhahngriff, 1½" (38mm)
36	MT29177	Kugelhahnbaugruppe, 1½" (38mm) (inklusive MT30095-Kugelhahngriff)
37	MT29710	Doppelnippel mit 60° Dichtkegel, 1½" (38mm), männlich-männlich
38	MT29658	Kugelhahnbaugruppe, ¼" (6mm), schwarzer Griff
39	MT29660	Luftschlauch-Kugelhahnbaugruppe, ¼" (6mm), schwarzer Griff
40	MT28597	Schalldämpferbaugruppe
41	MT29692-4	Schutzabdeckung
42	MT28616	Elcometer-Inspektionsluke
43	MT28613	ElcoFit™-Türdichtung
44	MT29695	Elcometer-Inspektionslukenschraube – M16 x 110mm
45	MT28615	Inspektionslukenbügel
46	MT29696	Sechskant-Flanschmutter, M16
47	MT29697	Flache Unterlegscheibe (x8)
48	MT28636	Rad, Ø250mm (9,8") (x1)
49	MT28637	Rad, Ø350mm (13,8") (x1)
50	MT29698	Splint (x4)
-	MT29490-6	Elcometer RCV4000+ und Wartungssatz für Rohrleitungsbaugruppe (enthält Artikel 17 bis 39)
-	MT29603-3	Sicherheitsaufkleber für Elcometer-Strahlgerät 24285

10 ZEICHNUNGEN UND TEILELISTEN (Fortsetzung)

10.7 MOBILES ELCOMETER-HOCHDRUCKSTRAHLGERÄT 20100H

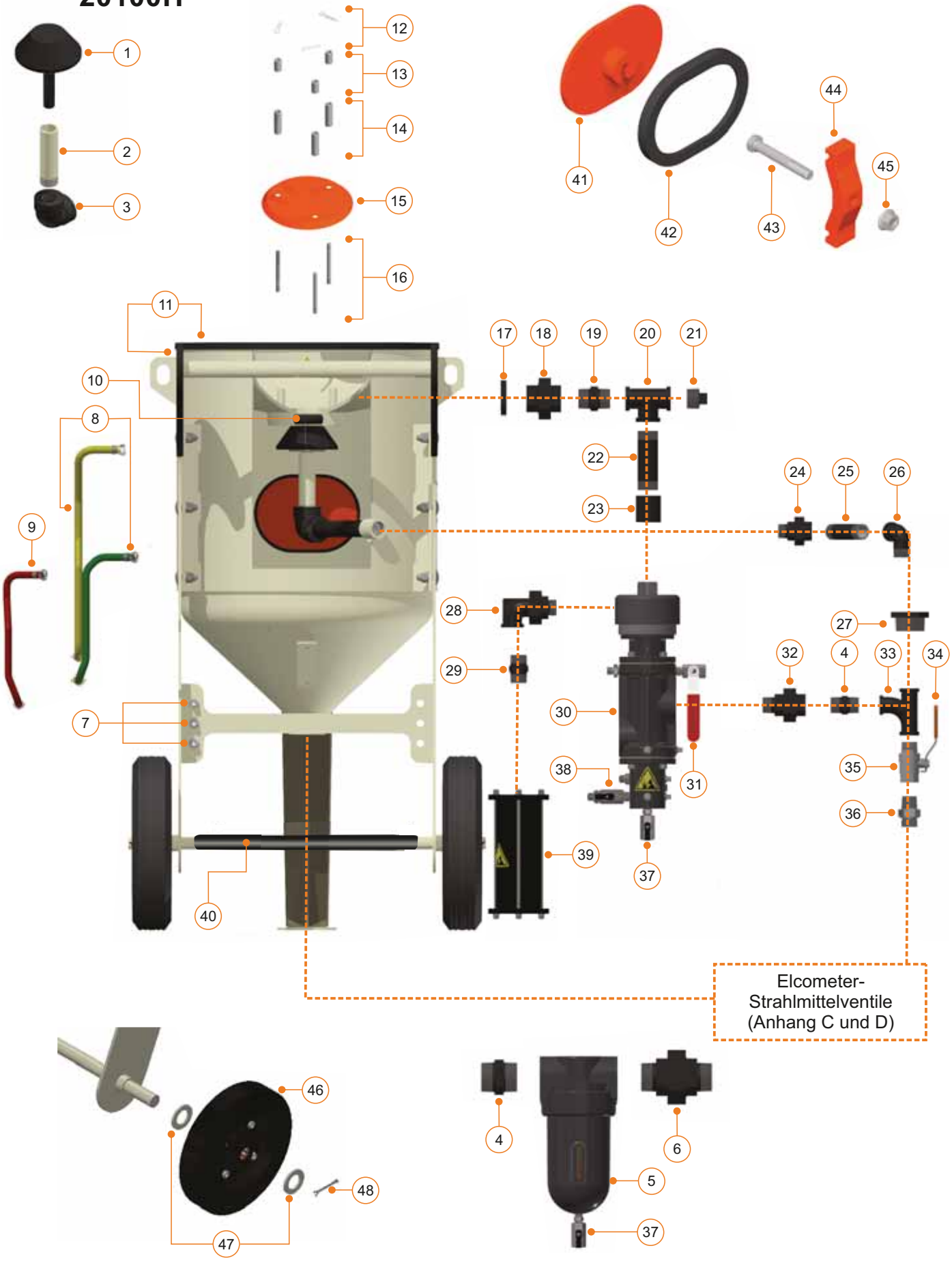

10 ZEICHNUNGEN UND TEILELISTEN (Fortsetzung)

10.7 MOBILES ELCOMETER-HOCHDRUCKSTRAHLGERÄT 20100H (Fortsetzung)

Pos.	Bestellnummer	Beschreibung
1	MT28622	Verschlusskegel
2	MT28631-4	Verschlusskegelwelle, 1" (25mm), 122mm (4,8")
3	MT29661	Gleichlanges Kniestück, 1" (25mm), weiblich, 90°
4	MT29663	Sechskantnippel, 1½" (38mm)
5	MT28617	Wasserabscheiderbaugruppe (siehe Anhang B auf Seite de-66)
6	MT29662	Kegelsitzverschraubung, 1½" (38mm), männlich-männlich
7	MT29664	Steuerschlauchanschluss, ¼" (x3)
8	MT29716	Doppel-Luftschlauchbaugruppe (Gelb und Grün)
9	MT29717	Luftschlauchbaugruppe (Rot)
10	MT28627-5	Verschlusskegel-O-Ring (x5)
11	MT29601	Kantenschutz (2,7m/8,9 ft)
12	MT29667	Federsplint, Typ E (x3)
13	MT29719	Distanzstück für kurze Ablenkplatte, 25mm (1") (x3)
14	MT29720	Distanzstück für kurze Ablenkplatte, 51mm (2") (x3)
15	MT29670	Ablenkplatte
16	MT28629-3	Ablenkplattenwelle, 82mm (3,2") (x3)
17	MT29672	Kontermutter, 1" (25mm) (gesenkt)
18	MT29673	Kegelsitzverschraubung, 1" (25mm), weiblich-weiblich
19	MT29679	Sechskantnippel, 1" (25mm)
20	MT29680	1"-Ein- und Auslass-T-Stück (25mm) (komplett mit Auslassstopfen (MT29681)
21	MT29681	Auslassstopfen, 1" (25mm)
22	MT29718	Rohr, 1" (25mm), 118mm (4,6")
23	MT29683	Buchse, 1" (25mm)
24	MT29704	Kegelsitzverschraubung, 1" (25mm), männlich-weiblich
25	MT29682	Rohr, 1" (25mm), 98mm (3,9")
26	MT29706	Kniestück, 1" (25mm) männlich/weiblich, 90°
27	MT29707	Reduzierbuchse, 1" x 1½" (25 x 38mm)
28	MT28599	Verstärktes Kniestück, ¾" (19mm)
29	MT29688	Sechskantnippel, ¾" (19mm)
30	MT29465	Elcometer-Fernbedienungsventil RCV4000+ (siehe Anhang A auf Seite de-58)
31	MT29656	Sicherheitsentlastungsventilbaugruppe (roter Griff)
32	MT30122-5	Gleichlange Kegelsitzverbindung, 1½" (38mm), männlich-weiblich
33	MT29708	Gleichlanges Bogen-T-Stück, 1½" (38mm)
34	MT30094	Kugelhahngriff, 1½" (38mm)
35	MT29177	Kugelhahnbaugruppe, 1½" (38mm) (inklusive MT30095-Kugelhahngriff)
36	MT29710	Doppelnippel mit 60° Dichtkegel, 1½" (38mm), männlich-männlich
37	MT29658	Kugelhahnbaugruppe, ¼" (6mm), schwarzer Griff
38	MT29660	Luftschlauch-Kugelhahnbaugruppe, ¼" (6mm), schwarzer Griff
39	MT28597	Schalldämpferbaugruppe
40	MT29692-3	Schutzabdeckung
41	MT28616	Elcometer-Inspektionsluke
42	MT28613	ElcoFit™-Türdichtung
43	MT29695	Elcometer-Inspektionslukenschraube – M16 x 110mm
44	MT28615	Inspektionslukenbügel
45	MT29696	Sechskant-Flanschmutter, M16
46	MT28637	Rad, Ø350mm (13,8") (x1)
47	MT29697	Flache Unterlegscheibe (x8)
48	MT29698	Splint (x4)
-	MT29490-4	Elcometer RCV4000+ und Wartungssatz für Rohrleitungsbaugruppe (enthält Artikel 17 bis 39)
-	MT29603-2	Sicherheitsaufkleber für Elcometer-Strahlgerät 20100

10 ZEICHNUNGEN UND TEILELISTEN (Fortsetzung)

10.8 MOBILES ELCOMETER-HOCHDRUCKSTRAHLGERÄT 24200H

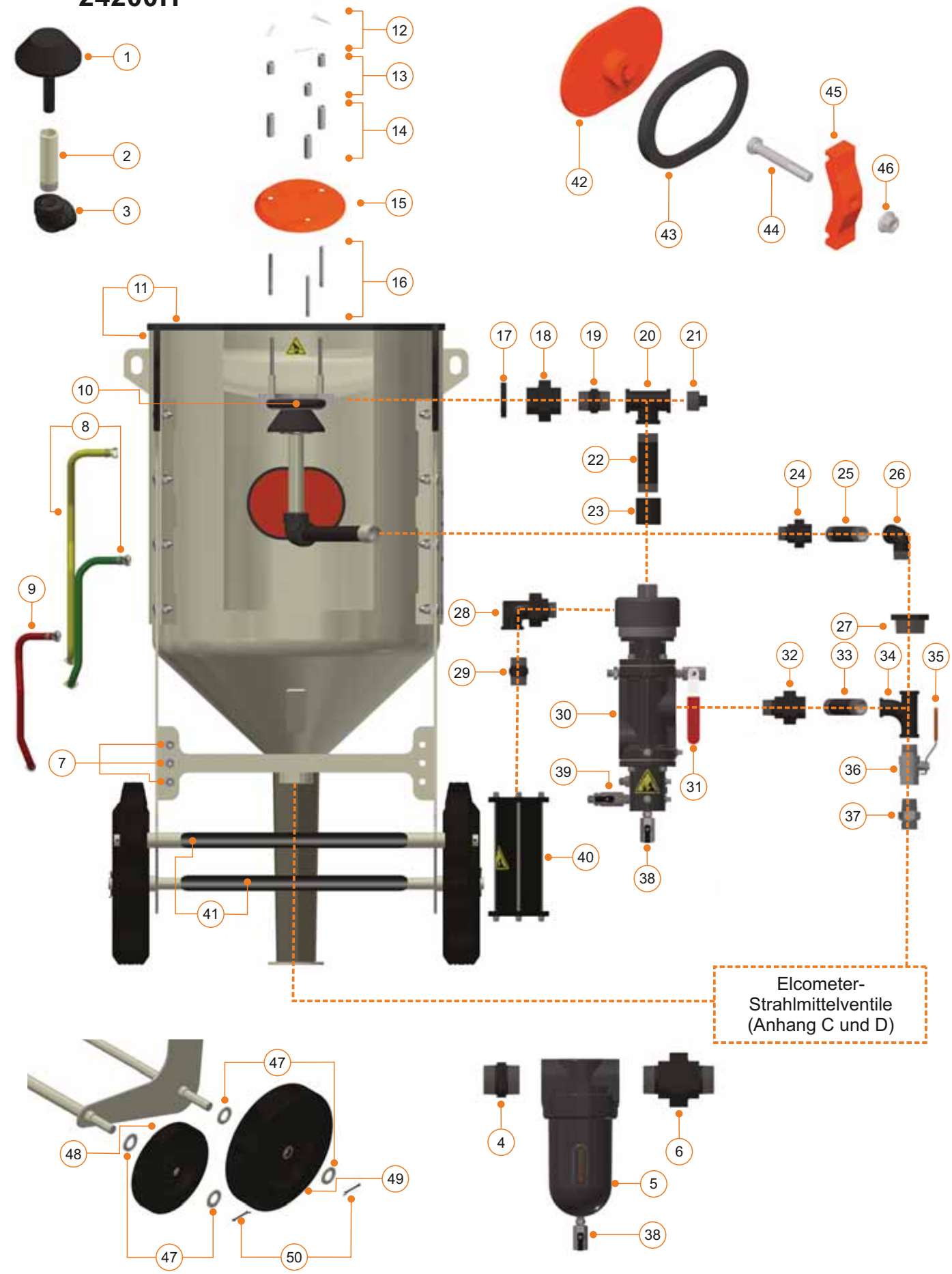

10 ZEICHNUNGEN UND TEILELISTEN (Fortsetzung)

10.8 MOBILES ELCOMETER-HOCHDRUCKSTRAHLGERÄT 24200H (Fortsetzung)

Pos.	Bestellnummer	Beschreibung
1	MT28622	Verschlusskegel
2	MT28631-5	Verschlusskegelwelle, 1" (25mm), 185mm (7,3")
3	MT29661	Gleichlanges Kniestück, 1" (25mm), weiblich, 90°
4	MT29663	Sechskantnippel, 1½" (38mm)
5	MT28617	Wasserabscheiderbaugruppe (siehe Anhang B auf Seite de-66)
6	MT29662	Kegelsitzverschraubung, 1½" (38mm), männlich-männlich
7	MT29664	Steuerschlauchanschluss, ¼" (x3)
8	MT29721	Doppel-Luftschlauchbaugruppe (Gelb und Grün)
9	MT29722	Luftschlauchbaugruppe (Rot)
10	MT28627-5	Verschlusskegel-O-Ring (x5)
11	MT29601	Kantenschutz (2,7m/8,9 ft)
12	MT29667	Federsplint, Typ E (x3)
13	MT29719	Distanzstück für kurze Ablenkplatte, 25mm (1") (x3)
14	MT29720	Distanzstück für kurze Ablenkplatte, 51mm (2") (x3)
15	MT29670	Ablenkplatte
16	MT28629-3	Ablenkplattenwelle, 82mm (3,2") (x3)
17	MT29672	Kontermutter, 1" (25mm) (gesenkt)
18	MT29673	Kegelsitzverschraubung, 1" (25mm), weiblich-weiblich
19	MT29679	Sechskantnippel, 1" (25mm)
20	MT29680	1"-Ein- und Auslass-T-Stück (25mm) (komplett mit Auslassstopfen (MT29681)
21	MT29681	Auslassstopfen, 1" (25mm)
22	MT29723	Rohr, 1" (25mm), 170mm (6,7")
23	MT29683	Buchse, 1" (25mm)
24	MT29704	Kegelsitzverschraubung, 1" (25mm), männlich-weiblich
25	MT29724	Rohr, 1" (25mm), 108mm (4,25")
26	MT29706	Kniestück, 1" (25mm) männlich/weiblich, 90°
27	MT29707	Reduzierbuchse, 1" x 1½" (25 x 38mm)
28	MT28599	Verstärktes Kniestück, ¾" (19mm)
29	MT29688	Sechskantnippel, ¾" (19mm)
30	MT29465	Elcometer-Fernbedienungsventil RCV4000+ (siehe Anhang A auf Seite de-58)
31	MT29656	Sicherheitsentlastungsventilbaugruppe (roter Griff)
32	MT30122-5	Gleichlange Kegelsitzverbindung, 1½" (38mm), männlich-weiblich
33	MT30127-1	Rohr, 1½" (25mm), 83mm (3,3")
34	MT29708	Gleichlanges Bogen-T-Stück, 1½" (38mm)
35	MT30094	Kugelhahngriff, 1½" (38mm)
36	MT29177	Kugelhahnbaugruppe, 1½" (38mm) (inklusive MT30095-Kugelhahngriff)
37	MT29710	Doppelnippel mit 60° Dichtkegel, 1½" (38mm), männlich-männlich
38	MT29658	Kugelhahnbaugruppe, ¼" (6mm), schwarzer Griff
39	MT29660	Luftschlauch-Kugelhahnbaugruppe, ¼" (6mm), schwarzer Griff
40	MT28597	Schalldämpferbaugruppe
41	MT29692-4	Schutzabdeckung
42	MT28616	Elcometer-Inspektionsluke
43	MT28613	ElcoFit™-Türdichtung
44	MT29695	Elcometer-Inspektionslukenschraube – M16 x 110mm
45	MT28615	Inspektionslukenbügel
46	MT29696	Sechskant-Flanschmutter, M16
47	MT29697	Flache Unterlegscheibe (x8)
48	MT28636	Rad, Ø250mm (9,8") (x1)
49	MT28637	Rad, Ø350mm (13,8") (x1)
50	MT29698	Splint (x4)
-	MT29490-5	Elcometer RCV4000+ und Wartungssatz für Rohrleitungsbaugruppe (enthält Artikel 17 bis 39)
-	MT29603-2	Sicherheitsaufkleber für Elcometer-Strahlgerät 24200

10 ZEICHNUNGEN UND TEILELISTEN (Fortsetzung)

10.9 MOBILES ELCOMETER-HOCHDRUCKSTRAHLGERÄT 24285H

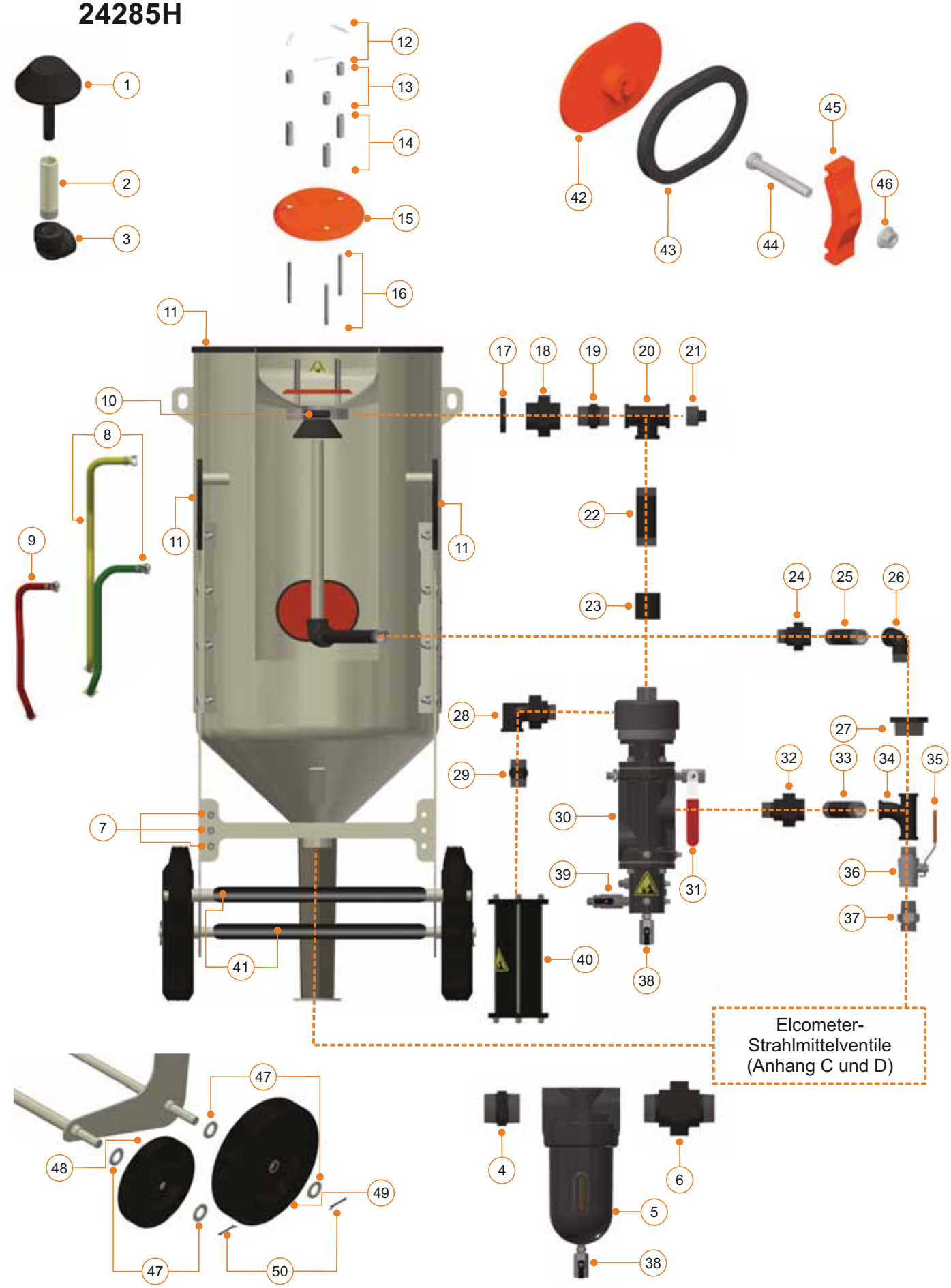

10 ZEICHNUNGEN UND TEILELISTEN (Fortsetzung)

10.9 MOBILES ELCOMETER-HOCHDRUCKSTRAHLGERÄT 24285H (Fortsetzung)

Pos.	Bestellnummer	Beschreibung
1	MT28622	Verschlusskegel
2	MT28631-6	Verschlusskegelwelle, 1" (25mm), 470mm (18,5")
3	MT29661	Gleichlanges Kniestück, 1" (25mm), weiblich, 90°
4	MT29663	Sechskantnippel, 1½" (38mm)
5	MT28617	Wasserabscheiderbaugruppe (siehe Anhang B auf Seite de-66)
6	MT29662	Kegelsitzverschraubung, 1½" (38mm), männlich-männlich
7	MT29664	Steuerschlauchanschluss, ¼" (x3)
8	MT29727	Doppel-Luftschlauchbaugruppe (Gelb und Grün)
9	MT29728	Luftschlauchbaugruppe (Rot)
10	MT28627-5	Verschlusskegel-O-Ring (x5)
11	MT29601	Kantenschutz (2,7m/8,9 ft)
12	MT29667	Federsplint, Typ E (x3)
13	MT29719	Distanzstück für kurze Ablenkplatte, 25mm (1") (x3)
14	MT29720	Distanzstück für kurze Ablenkplatte, 51mm (2") (x3)
15	MT29670	Ablenkplatte
16	MT28629-3	Ablenkplattenwelle, 82mm (3,2") (x3)
17	MT29672	Kontermutter, 1" (25mm) (gesenkt)
18	MT29673	Kegelsitzverschraubung, 1" (25mm), weiblich-weiblich
19	MT29679	Sechskantnippel, 1" (25mm)
20	MT29680	1"-Ein- und Auslass-T-Stück (25mm) (komplett mit Auslassstopfen (MT29681)
21	MT29681	Auslassstopfen, 1" (25mm)
22	MT29729	Rohr, 1" (25mm), 448mm (17,6")
23	MT29683	Buchse, 1" (25mm)
24	MT29704	Kegelsitzverschraubung, 1" (25mm), männlich-weiblich
25	MT29730	Rohr, 1" (25mm), 106mm (4,2")
26	MT29706	Kniestück, 1" (25mm) männlich/weiblich, 90°
27	MT29707	Reduzierbuchse, 1" x 1½" (25 x 38mm)
28	MT28599	Verstärktes Kniestück, ¾" (19mm)
29	MT29688	Sechskantnippel, ¾" (19mm)
30	MT29465	Elcometer-Fernbedienungsventil RCV4000+ (siehe Anhang A auf Seite de-58)
31	MT29656	Sicherheitsentlastungsventilbaugruppe (roter Griff)
32	MT30122-5	Gleichlange Kegelsitzverbindung, 1½" (38mm), männlich-weiblich
33	MT29726	Rohr, 1½" (25mm), 84mm (3,3")
34	MT29708	Gleichlanges Bogen-T-Stück, 1½" (38mm)
35	MT30094	Kugelhahngriff, 1½" (38mm)
36	MT29177	Kugelhahnbaugruppe, 1½" (38mm) (inklusive MT30095-Kugelhahngriff)
37	MT29710	Doppelnippel mit 60° Dichtkegel, 1½" (38mm), männlich-männlich
38	MT29658	Kugelhahnbaugruppe, ¼" (6mm), schwarzer Griff
39	MT29660	Luftschlauch-Kugelhahnbaugruppe, ¼" (6mm), schwarzer Griff
40	MT28597	Schalldämpferbaugruppe
41	MT29692-4	Schutzabdeckung
42	MT28616	Elcometer-Inspektionsluke
43	MT28613	ElcoFit™-Türdichtung
44	MT29695	Elcometer-Inspektionslukenschraube – M16 x 110mm
45	MT28615	Inspektionslukenbügel
46	MT29696	Sechskant-Flanschmutter, M16
47	MT29697	Flache Unterlegscheibe (x8)
48	MT28636	Rad, Ø250mm (9,8") (x1)
49	MT28637	Rad, Ø350mm (13,8") (x1)
50	MT29698	Splint (x4)
-	MT29490-6	Elcometer RCV4000+ und Wartungssatz für Rohrleitungsbaugruppe (enthält Artikel 17 bis 39)
-	MT29603-3	Sicherheitsaufkleber für Elcometer-Strahlgerät 24285

11 TRANSPORT- UND LAGERUNG

- Vor dem Transport oder Lagern eines Elcometer-Strahlgeräts müssen alle Druckluft- und Strahlschläuche sicher abgetrennt und das Strahlmittel vollständig aus dem Strahlgerät entfernt werden.
- Versuchen Sie nicht, das Strahlgerät über unebenen Untergrund zu rollen. Verwenden Sie beim Heben des Strahlgeräts immer beide Hebeösen an der Seite des Druckbehälters am Strahlgerät (außer Elcometer 1020). Überschreiten Sie nicht das maximale Hebegewicht, das in der Tabelle in Abschnitt 6 ‚Technische Daten' auf Seite de-15 angegeben ist.
- Entfernen Sie das gesamte Strahlmittel aus dem Strahlgerät, wenn es über Nacht stehengelassen oder für längere Zeit nicht verwendet wird.
- Verwenden Sie stets den Elcometer-Strahlgerätdeckel, um das Eindringen von Feuchtigkeit oder Regenwasser in das Strahlgerät zu verhindern (bei Elcometer oder Ihrem örtlichen Elcometer-Händler erhältlich; weitere Informationen auf www.elcometer.com/blasting).
- Für die langfristige Lagerung wird zur Verhinderung der Ansammlung von Feuchtigkeit im unteren Bereich des Strahlgeräts empfohlen, das Dosierventil vollständig offen zu lassen und den Mischer (falls eingebaut) vom Ventil zu trennen. Wenn ein Elcometer-AGV eingebaut ist, wird empfohlen, den elcoTOUGH™-Ventileinsatz zu entfernen.
- Öffnen Sie das Dosierventil und reinigen Sie das Strahlgerät mit Druckluft, falls Sie den Mischer nicht vom Elcometer-Strahlgerät entfernen möchten.

12 GARANTIEERKLÄRUNG

Elcometer-Strahlgeräte sind durch eine 12-monatige Garantie ab dem Kaufdatum geschützt, solange sie mit durch Elcometer zugelassenen Ersatzteilen bestückt sind.

Mit Ausnahme von Verschleiß gewährt Elcometer auf seine Produkte eine Garantie gegen Konstruktions-, Material- und Verarbeitungsfehler. Fehlerhafte Ausrüstung wird nach Ermessen des Unternehmens kostenlos ausgetauscht oder repariert, falls sich ein Fehler innerhalb der Garantiefrist entwickelt. Diese Garantie trifft nicht auf Verbrauchsartikel zu.

Beim Gebrauch von nicht durch Elcometer zugelassenen Ersatzteilen oder Zubehör erlischt nicht nur Ihre Garantie es kann sogar zu schweren oder tödlichen Verletzungen oder zur Beschädigung der Ausrüstung kommen.

Anhang A

Elcometer RCV4000 und RCV4000+ Fernbedienungsventile

Abschnitt		Seite
A1	Produktüberblick	de-59
A2	Abnehmen und Anschließen des RCV	de-60
A3	Zerlegen und Zusammenbauen des RCV	de-61
A4	Zerlegen und Zusammenbauen des RCV-Luftablassdeckels	de-62
A5	Zeichnungen und Teileliste	de-63

ANHANG A: ELCOMETER RCV4000 UND RCV4000+

A1 PRODUKTÜBERBLICK

Die Elcometer-Fernbedienungsventile RCV4000 und RCV4000+ sind für den Einsatz in einem Trockenstrahlmittel-Strahlgerät konzipiert und enthalten folgende Komponenten:

- **RCV-Luftablassdeckel:** Ermöglicht das Ablassen der Luft aus dem Strahlgerät über den Schalldämpfer.
- **Fernbedienungsventil:** Ermöglicht in Verbindung mit dem Totmannschalter das Be- und Entlüften des Strahlgeräts. Das rote Sicherheitsentlastungsventil am Fernbedienungsventil kann zum Entlüften des Strahlgeräts in einem Notfall verwendet werden (isoliert den Totmannschalter).
- **RCV-Luftverteiler:** Stellt einen ½”-Auslass für den Anschluss eines Überdruckventils und fünf zusätzliche ¼”-Auslässe zur Luftversorgung für Zusatzausrüstung, wie zum Beispiel Atemluftfilter und Druckluftwerkzeuge bereit. Zur Anzeige des Druckluftdrucks kann auch ein Manometer angeschlossen werden. An einem zusätzlichen ¼”-Auslass ist ein Wasserablass-Kugelhahn angeschlossen.

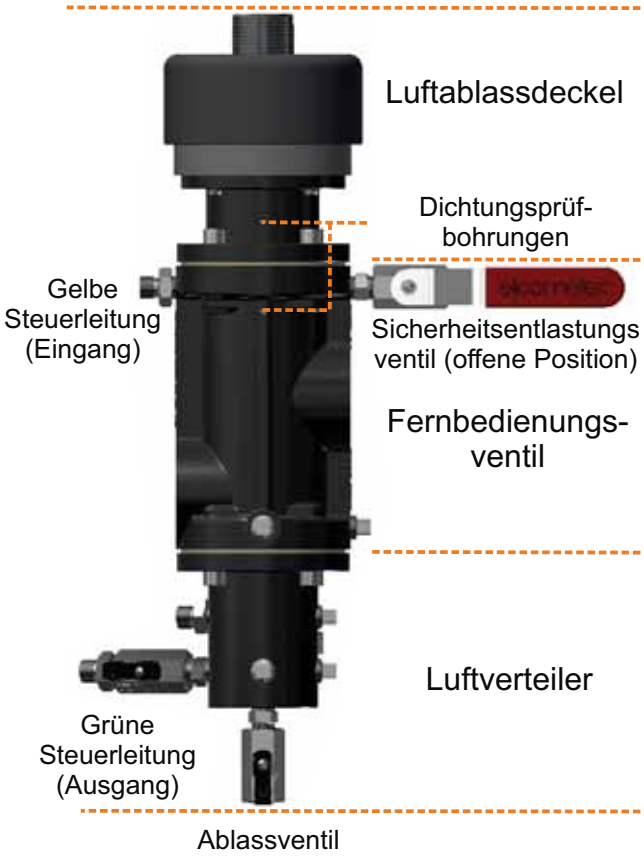

Druckluft wird über das Fernbedienungsventil und den grünen Steuerschlauch dem Totmannschalter zugeführt. Wenn der Totmannschalter geschlossen ist, kehrt die Luft über den gelben Steuerschlauch zum Fernbedienungsventil zurück, welches die Auslassmembran (die das Entweichen der Luft in den Schalldämpfer verhindert) nach oben drückt und den Lufteinlasskolben nach unten drückt, so dass die Druckluft in das Strahlgerät strömen kann, es mit Druck beaufschlagt und den Beginn des Strahlprozesses ermöglicht.

Wenn der Totmannschalter freigegeben wird, fällt die Auslassmembran nach unten und ermöglicht das Entlüften des Strahlgeräts durch den Schalldämpfer über den Luftablassdeckel.

Vorne am RCV4000 und RCV4000+ sind zwei Dichtungsprüfbohrungen angebracht. Wenn Luft aus diesen Bohrungen entweicht, müssen die Dichtungen im RCV4000 / RCV4000+ ausgetauscht werden.

A2 ABSCHRAUBEN UND ANSCHLIEßEN DES RCV

Lesen und verstehen Sie vor dem Ausführen jeglicher Austausch- oder Wartungsarbeiten an jeglichen Teilen dieses Strahlsystems Abschnitt 1 dieser Bedienungsanleitung.

Entlüften Sie das Strahlgerät sowie alle Zufuhrleitungen zum Strahlgerät und trennen Sie das Strahlgerät vom Kompressor ab.

Andernfalls könnten schwere oder tödliche Verletzungen verursacht werden.

Nehmen Sie bitte Bezug auf Abschnitt 10 ‚Elcometer-Strahlgeräte – Zeichnungen‘.

1 Trennen Sie zum Abtrennen des Fernbedienungsventils zuerst den gelben (oben) und grünen (unten) Fernbedienungsschlauch vom Fernbedienungsventil, sowie alle anderen Luftzufuhren vom Fernbedienungsventil und Luftverteiler ab.

2 Trennen Sie die Verbindung neben dem Auslass und die am RCV-Auslass angeschlossene Verbindung an der Seite des Fernbedienungsventils und entfernen Sie das Fernbedienungsventil samt Zubehör vom Strahlgerät.

3 Entfernen Sie den Wasserabscheider, trennen Sie die Verbindung und legen Sie ihn auf einer sauberen Unterlage ab.

4 Entfernen Sie den Schalldämpfer durch Abtrennen des Kniestücks.

A3 ZERLEGEN UND ZUSAMMENBAUEN DES RCV

Nehmen Sie bitte Bezug auf die Zeichnungen im Abschnitt A5 auf Seite de-63.

1 Entfernen Sie zum Demontieren des Luftablassdeckels vom RCV alle vier Zylinderkopfschrauben mit einem speziell zugeschnittenen 6-mm-Sechskantschlüssel (Bestellnummer MT30072), entfernen und/oder ersetzen Sie die Dichtung und legen Sie beide auf einer sauberen Unterlage ab.
Hinweis: Im RCV sind 3 Dichtungen / O-Ringe vorhanden, die von Zeit zu Zeit geschmiert und ausgetauscht werden müssen: die Kolbenlippendichtung (Position 13) am Kolben und zwei O-Ringe (Position 18) am Einlassventilschaft (Position 19).

2 Setzen Sie zum Ausbauen des Kolbens den Sechskantschlüssel in die Zylinderkopfschraube in der Mitte des Kolbens ein, sehen Sie durch den Auslass des RCV und drehen Sie den Kolben langsam, bis Sie die Bohrung im Einlassventilschaft (Position 19) sehen. Führen Sie einen Stab (oder einen Kreuzschlitzschraubendreher) durch den Auslass in die Bohrung am Kolbenschaft ein. Sie können jetzt die Zylinderkopfschraube oben am Kolbenkopf entfernen. Beachten Sie bitte, dass die Kolbenzylinderkopfschraube mit Gewindekleber in Position gehalten wird, damit sie sich während des Betriebs nicht lösen kann, und dass sie deshalb fest sitzt. Beachten Sie die Ausrichtung des Kolbens (Senkbohrung oben) und hebeln Sie den Kolben vorsichtig mit einem Flachschraubendreher heraus. Achten Sie dabei sorgfältig darauf, die Kolbenlippendichtung (Position 13) nicht zu beschädigen. Tauschen Sie die Kolbenlippendichtung erforderlichenfalls aus oder fetten Sie sie ein.

3 Entfernen Sie zum Ausbauen des Einlassventilschafts zuerst den RCV-Luftverteiler (bzw. die Grundplatte am RCV4000), indem Sie alle 4 Zylinderkopfschrauben (Position 4) mit dem 6-mm-Sechskantschlüssel entfernen. Entfernen Sie die Dichtung und/oder tauschen Sie sie aus und legen Sie beide auf einer sauberen Unterlage ab.

4 Der Einlassventilschaft kann jetzt von oben nach unten gedrückt werden (nachdem der Stab bzw. der Kreuzschlitzschraubendreher entfernt wurde). Tauschen Sie die beiden O-Ringe (Position 18) aus und/oder fetten Sie sie ein.

5 Befolgen Sie zum Zusammenbauen die Schritte 4 bis 1 oben und fetten Sie dabei die folgenden Teile ein: Position 18: Ventilschaft-O-Ringe, Position 19: Ventilschaft und Position 12: Kolben.

A4 ZERLEGEN UND ZUSAMMENBAUEN DES RCV-LUFTABLASSDECKELS

Im RCV-Luftablassdeckel ist eine Kolbenlippendichtung (Position 13) vorhanden, die von Zeit zu Zeit ausgetauscht oder eingefettet werden muss.

Des Weiteren ist eine Ventilsitz-Gummimembran (Position 6) vorhanden, die ebenfalls von Zeit zu Zeit untersucht werden muss. Diese Membran dient zum Schutz der Kolben gegen Beschädigung durch Strahlmittel in der Abluft beim Entlüften des Strahlgeräts.

Nehmen Sie bitte Bezug auf die Zeichnungen im Abschnitt A5 auf Seite de-63.

1 Trennen Sie das RCV4000 oder RCV4000+ vom Strahlgerät ab wie in Abschnitt A2 beschrieben.
2 Entfernen Sie zum Abbauen des Luftablassdeckels vom RCV alle vier Zylinderkopfschrauben mit einem speziell zugeschnittenen 6-mm-Sechskantschlüssel (Bestellnummer MT30072), entfernen und/oder ersetzen Sie die Dichtung und legen Sie sie und das RCV auf einer sauberen Unterlage ab.
3 Legen Sie den Luftablassdeckel auf einen sauberen Tisch, schrauben Sie den Verteileradapter (Position 1) ab und heben Sie den Verteilerdeckel (Position 2) ab. Tauschen Sie den Dichtring (Position 3) falls erforderlich aus.
4 Entfernen Sie die 4 Zylinderkopfschrauben (Position 4) mit dem Sechskantschlüssel und heben die obere Abdeckung (Position 5) ab.
5 Heben Sie die Ventilsitz-Gummimembran (Position 6) ab, untersuchen Sie diese und tauschen Sie sie falls erforderlich aus.
6 Setzen Sie die Zapfen des Luftablassdeckelkolbenwerkzeugs (Bestellnummer MT30072) in die beiden Bohrungen unten am Verteilerzylinder (Position 8) ein und entfernen Sie dann die Zylinderkopfschraube (Position 4) oben am Zylinderkopf. Beachten Sie die Ausrichtung des Kolbens (Senkbohrung oben) und hebeln Sie den Kolben vorsichtig mit einem Flachschraubendreher heraus. Achten Sie dabei sorgfältig darauf, die Kolbenlippendichtung (Position 13) nicht zu beschädigen. Tauschen Sie die Kolbenlippendichtung falls erforderlich aus und/oder fetten Sie sie ein.
7 Befolgen Sie zum Zusammenbauen die Schritte 3 bis 6 oben und fetten Sie Position 13 ein: Kolbenlippendichtung, Position 3: Luftablassdeckel-Dichtring, Position 8: Verteilerzylinder und Position 12: Kolben

Hinweis: Drehen Sie beim Positionieren des Luftablassdeckels den Deckel so, dass der Auslass korrekt für den Schalldämpfer ausgerichtet ist. Lassen Sie den Verteileradapter (Position 1) fingerfest angezogen, um die Feineinstellung beim Einbauen der RCV-Baugruppe am Strahlgerät zu ermöglichen. Ziehen Sie den Verteileradapter (Position 1) vollständig fest, nachdem der Schalldämpfer korrekt positioniert wurde.

A5 ZEICHNUNGEN UND TEILELISTE

Bestellnummer	Beschreibung
RCV4000-125B	Pneumatisches Fernsteuerventil RCV4000, 1¼”
RCV4000P-75B	Pneumatisches Fernsteuerventil RCV4000+, ¾", für Elcometer 1020-Strahlgeräte
RCV4000P-150B	Pneumatisches Fernsteuerventil RCV4000+, 1½", für Elcometer-Strahlgeräte (außer Elcometer 1020)
RCV4000P-125B	Pneumatisches Fernsteuerventil RCV4000+, 1¼”

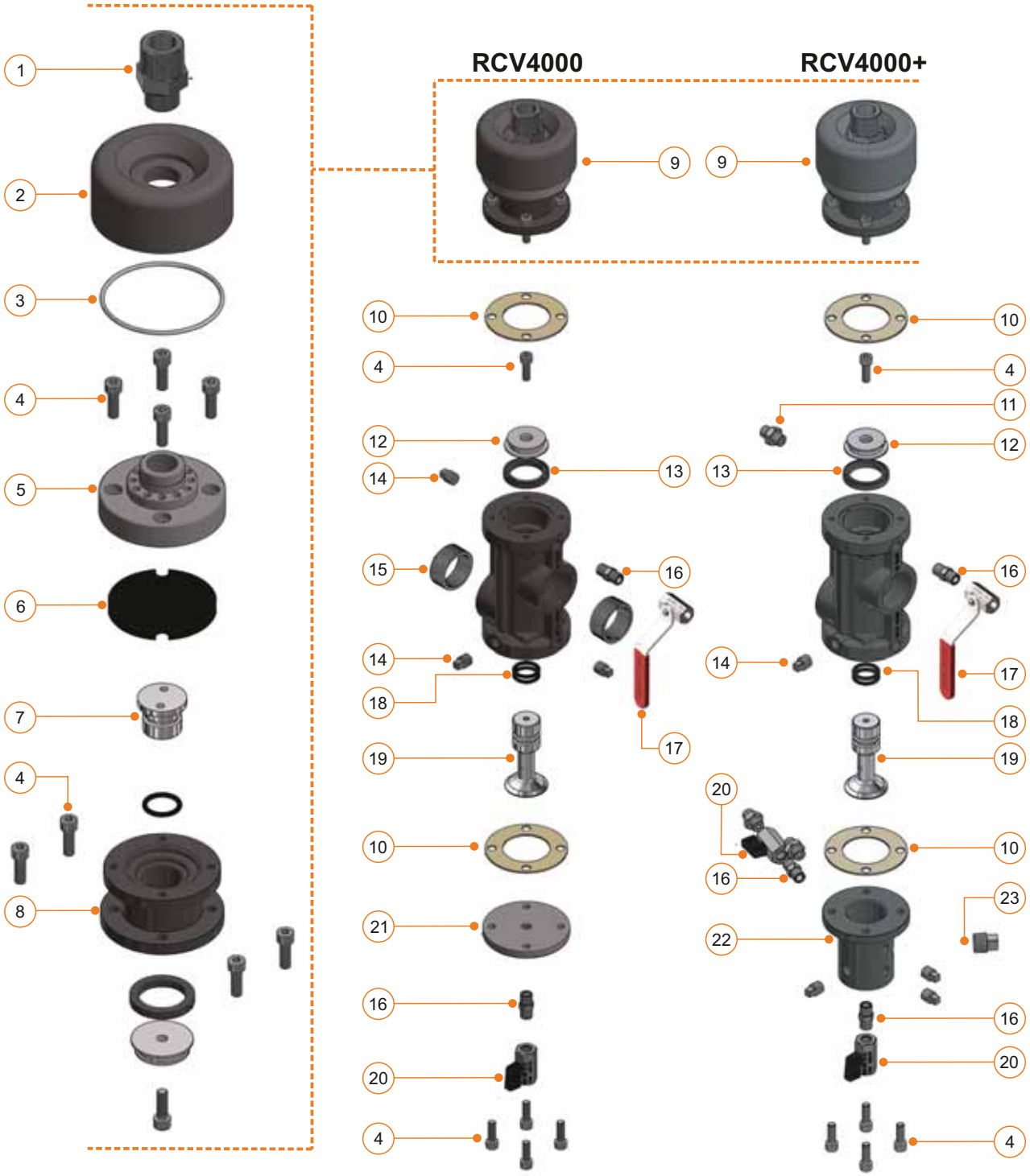

ANHANG A: ELCOMETER RCV4000 UND RCV4000+ (Fort.)

A5 ZEICHNUNGEN UND TEILELISTE (Fortsetzung)

ERSATZTEILE FÜR ELCOMETER RCV4000 und RCV4000+

Pos.	Bestellnummer	Beschreibung
1	MT30022	Doppelnippel mit 60º Dichtkegel, ¾" auf 1", männlich-männlich
2	MT30023	Entlüftungsverteiler
5	MT30024	Oberer Deckel
7	MT30025	Entlüftungsventil
8	MT30026	Entlüftungszylindergehäuse
9	MT28591	Luftablassdeckelbaugruppe
11	MT30086	Doppelnippel mit 60º Dichtkegel, ¼", männlich-männlich
12	MT30081	Kolben
14	MT28596	Stopfen ¼" (2x)
15	MT28594	Reduzierbuchse, 1½“ auf 1¼”
16	MT30085	Doppelnippel ¼", männlich
17	MT29586	Sicherheitsentlastungsventilbaugruppe (roter Griff)
19	MT30083	Einlassventil
20	MT28619	Kugelhahnbaugruppe, ¼“ (schwarzer Griff)
21	MT30084	Grundplatte
22	MT30087	Luftverteiler
23	MT30099	Stopfen ½"

WARTUNGSSETS FÜR ELCOMETER RCV4000 und RCV4000+

Pos.	Bestellnummer	Beschreibung
	MT30055	**Wartungsset 1 für Elcometer RCV4000 und RCV4000+ (enthält die unten aufgelisteten Positionen)**
3	-	O-Ring, 3 mm x 89,6 ID
6	-	Gummiventilsitz
10	-	Dichtung (x2)
13	-	Kolbenlippendichtung (x2)
18	-	O-Ring, 3,53 mm x 23,29 ID (x3)
	MT30056	**Wartungsset 2 für Elcometer RCV4000 und RCV4000+ (enthält die unten aufgelisteten Positionen)**
4	-	Edelstahl-Innensechskantschraube, M8 x 25 (x8)
	MT30072	**Wartungsset 3 für Elcometer RCV4000 und RCV4000+ (enthält die unten aufgelisteten Positionen)**
-	-	RCV-Wartungswerkzeug
-	-	6-mm-Sechskantschlüssel
	MT28605	**Wartungsset 4 für Elcometer RCV4000 und RCV4000+ (enthält die unten aufgelisteten Positionen)**
14	-	Vierkantstopfen (x3), ¼"
23	MT30099	Vierkantstopfen, ½”

NOTIZEN

Anhang B

Wasserabscheider

Abschnitt		Seite
B1	Entfernen und Austauschen des Filterelements	de-67
B2	Zeichnungen und Teileliste	de-68

ANHANG B: WASSERABSCHEIDER

B1 ENTFERNEN UND AUSTAUSCHEN DES FILTERELEMENTS

Lesen und verstehen Sie vor dem Ausführen jeglicher Austausch- oder Wartungsarbeiten an jeglichen Teilen dieses Strahlsystems Abschnitt 1 dieser Bedienungsanleitung.

Entlüften Sie das Strahlgerät sowie alle Zufuhrleitungen zum Strahlgerät und trennen Sie das Strahlgerät vom Kompressor ab. Andernfalls könnten schwere oder tödliche Verletzungen verursacht werden.

Nehmen Sie bitte Bezug auf die Zeichnungen im Abschnitt B2 auf Seite de-68.

1 Stellen Sie sicher, dass das Strahlgerät entlüftet und vom Kompressor getrennt ist und dass das Ablassventil (Position 11) offen ist.

2 Achten Sie darauf, den integrierten O-Ring (Position 7) unten am oberen Wasserabscheidergewinde nicht zu beschädigen, und schrauben Sie den Haltering des Wasserabscheidergefäßes (Position 9) vorsichtig ab (verwenden Sie, falls erforderlich, einen Filter-Gummibandschlüssel (Bestellnummer MT30276), legen Sie das Gefäß und den Ring auf einer sauberen Unterlage ab und achten Sie dabei darauf, das Ablassgefäß nicht zu beschädigen.

3 Halten Sie das Filterelement (Position 4) in Position, schrauben Sie die untere Mutter (Position 6) und dann den Kunststoffdom (Position 5) vorsichtig ab und legen Sie die Teile auf einer sauberen Unterlage ab. Das Filterelement und der obere Kunststoff-Luftabweiser (Position 3) gleiten dann frei von der Stahlgewindestange (Position 2) ab.

4 Reinigen Sie das Filterelement und den oberen Kunststoff-Luftabweiser mit Reinigungsmittel und Wasser und blasen Sie die Teile trocken. Lösemittel könnten das Filterelement beschädigen und sollten nicht verwendet werden. Ein beschädigtes Filterelement sollte ausgetauscht werden.

5 Untersuchen Sie den integrierten O-Ring (Position 7) und tauschen Sie ihn falls erforderlich aus.

6 Bauen Sie den Wasserabscheider wieder zusammen und achten Sie dabei auf die korrekte Ausrichtung der Teile:

- **Oberer Kunststoff-Luftabweiser:** Rippen zeigen an der Gewindestange nach unten.
- **Filterelement:** Konus nach unten – großer Durchmesser oben.
- **Kunststoffdom:** Konvexe Fläche zum Filterelement. Ziehen Sie den Dom nicht zu fest an, da dies das Kunststoffgewinde beschädigt.

Hinweis: Ziehen Sie die untere Mutter nicht zu fest an, da dies den Kunststoffdom beschädigt oder zerstört.

ANHANG B: WASSERABSCHEIDER (Fortsetzung)

B2 ZEICHNUNGEN UND TEILELISTE

Bestellnummer	Beschreibung
MT28617	Wasserabscheiderbaugruppe

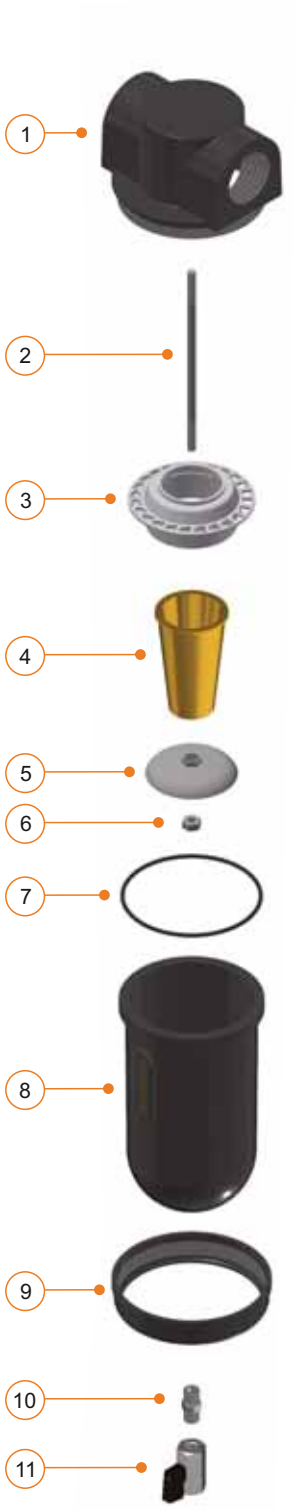

Pos.	Bestellnummer	Beschreibung
1	MT30031	Oberer Verteiler
2	MT30032	Gewindestange
3	MT30033	Luftabweiser
4	MT29435	Filterelement
5	MT30034	Kunststoffdom
6	MT30035	Mutter
7	MT29436	O-Ring
8	MT30036	Gefäß
9	MT30037	Haltering
10	MT30085	Doppelnippel ¼", männlich
11	MT28619	Kugelhahnbaugruppe, ¼“ (schwarzer Griff)
-	MT30276	Gurtschlüsselset, 4” und 6" Durchmesser Zum Zerlegen des Wasserabscheiders und Austauschen des Filterelements

NOTIZEN

Anhang C

Elcometer-Strahlmittelventile

Hauptventil (GV)

Mini-Hauptventil (MGV)

Automatikventil (AGV)

Abschnitt		Seite
C1	Produktüberblick	de-71
C2	Austauschen des elcoTOUGH™-Ventileinsatzes	de-72
C3	Entfernen des Dosierventils vom Strahlgerät	de-73
C4	Zerlegen und Zusammenbauen von GV- und MGV-Ventilen	de-74
C5	Zerlegen und Zusammenbauen der AGV-Automatikventilschaftbaugruppe	de-74
C6	Elcometer GV: Zeichnungen und Teileliste	de-77
C7	Elcometer MGV: Zeichnungen und Teileliste	de-81
C8	Elcometer AGV: Zeichnungen und Teileliste	de-85

ANHANG C: STRAHLMITTELVENTILE - GV, MGV UND AGV

C1 PRODUKTÜBERBLICK

Lesen und verstehen Sie vor dem Ausführen jeglicher Austausch- oder Wartungsarbeiten an jeglichen Teilen dieses Strahlsystems Abschnitt 1 dieser Bedienungsanleitung.

Entlüften Sie das Strahlgerät sowie alle Zufuhrleitungen zum Strahlgerät und trennen Sie das Strahlgerät vom Kompressor ab. Andernfalls könnten schwere oder tödliche Verletzungen verursacht werden.

Das Elcometer-Hauptventil (GV), das Mini-Hauptventil (MGV) und das Automatikventil (AGV) können zur Regelung des Strahlmittelstroms durch das Ventil in das Strahlgerät integriert werden.

An den GV- und MGV-Strahlmittelventilen wird der Strahlmittelstrom durch Drehen des orangefarbenen Knopfs im oder entgegen dem Uhrzeigersinn geregelt, wobei das Ventil jeweils geöffnet oder geschlossen wird.

Zusätzlich zur Regelung der durch das Ventil strömenden Strahlmittelmenge schließt das AGV-Strahlmittelventil automatisch das Strahlmittelventil und unterbricht sofort den Strahlmittelstrom durch das Strahlmittelventil, sobald der Totmannschalter freigegeben wird.

Das AGV verhindert auf diese Weise, dass Strahlmittel unter Schwerkrafteinwirkung durch das Ventil fließt und sich unten im Mischventil ablagert. Es verhindert so, dass anschließend beim Schließen des Totmannschalters Strahlmittelklumpen durch den Strahlschlauch zur Strahldüse gelangen.

Die Anzeigeskala unter dem orangefarbenen Knopf zeigt die Ventilöffnungsposition an (vollständig geöffnet: 100 %, vollständig geschlossen: 0 %.)

Die Öffnungsposition des Elcometer GV-, MGV- und AGV-Ventils – und somit die Strahlmittelströmungsrate – kann entweder vor der Druckbeaufschlagung des Strahlgeräts oder während seiner Verwendung eingestellt werden.

Hinweis: Wenn die Ventilöffnung während der Verwendung des Strahlgeräts eingestellt werden soll, wird für den zusätzlichen Schutz des gesamten Personals im Strahlbereich empfohlen, dass dies der Kesselwart und nicht der Strahler selbst vornimmt.

ANHANG C: STRAHLMITTELVENTILE - GV, MGV UND AGV (Fort.)

Elcometer GV, MGV und AGV müssen mit dem elcoTOUGH™-Ventileinsatz verwendet werden, der das Ventil vor Verschleiß schützt. Das Ventil bleibt während des Betriebs in der gewählten Position und kann nur von Hand geschlossen werden.

Der elcoTOUGH™-Ventileinsatz wird im Verlauf seiner Verwendung verschlissen. Zur Beibehaltung derselben Strahlmittelströmungsrate durch das Ventil muss die Ventilöffnungsposition mit dem zunehmenden Verschleiß des Einsatzes möglicherweise geändert werden.

Die Skala zeigt ebenfalls an, wann der Ventileinsatz zu stark verschlissen ist und deshalb ausgetauscht werden sollte, um eine Beschädigung des Ventils selbst zu verhindern. Zur Bestimmung des Verschleißes des elcoTOUGH™-Ventileinsatzes drehen Sie den orangefarbenen Knopf, bis das Ventil vollständig geschlossen ist und lesen dann die Skalenanzeige. Tauschen Sie den Ventileinsatz sofort aus, wenn die Messanzeige rot ist.

C2 AUSTAUSCHEN DES ELCOTOUGH™-VENTILEINSATZES

Nehmen Sie bitte Bezug auf die Elcometer GV-, MGV- und AGV-Zeichnungen in Abschnitt C6, C7 und C8.

Der elcoTOUGH™-Einsatz kann ohne vollständiges Ausbauen des Strahlmittelventils aus dem Strahlgerät ausgetauscht werden. Wenn kein Elcometer-Absperrventil (Bestellnummer SOV-B) eingebaut ist, können Sie entweder das gesamte Strahlmittel aus dem Strahlgerät entfernen oder das Strahlgerät vorsichtig nach hinten kippen, wobei darauf zu achten ist, dass kein Strahlmittel durch den Auslass fließt.

1. Entlüften Sie das Strahlgerät sowie alle Zufuhrleitungen zum Strahlgerät und trennen Sie das Strahlgerät vom Kompressor ab.
2. Schließen Sie das Elcometer-Absperrventil (SOV), sofern es eingebaut ist. Das SOV ist geschlossen, wenn der schwarze Hebel im 90 Grad Winkel zum SOV-Körper steht.
3. Lockern Sie die oberen 4 und unteren 4 Sechskant-Flanschschrauben, aber entfernen Sie sie nicht.
4. Schrauben Sie die 2 Ventilschrauben und Unterlegscheiben ab und bewahren Sie diese sorgfältig auf.
5. Schrauben Sie die 2 oberen und 2 unteren Flanschschrauben an derselben Seite vollständig ab und bewahren Sie sie sorgfältig auf. Nehmen Sie dann eine Hälfte des Strahlmittelventilkörpers vorsichtig ab. Legen Sie sie auf einer sauberen Unterlage ab.

6 Entfernen Sie den alten elcoTOUGH™-Ventileinsatz und bringen Sie den neuen elcoTOUGH™-Ventileinsatz an. Stellen Sie sicher, dass der Ventileinsatz oben zwischen dem Flansch und der Oberseite des Strahlmittelventils und unten zwischen dem Strahlmittelventil und Mischer sitzt.
7 Bringen Sie die Strahlmittelventilhälfte wieder an und stellen Sie dabei sicher, dass der Ventileinsatz korrekt positioniert ist.
8 Bringen Sie die Ventilschrauben wieder an, ziehen Sie sie vollständig fest und bringen Sie dann die 4 Flanschschrauben wieder an.
9 Ziehen Sie alle 8 Flanschschrauben vollständig fest.
10 Öffnen Sie das Elcometer-Absperrventil (SOV), sofern es eingebaut ist. Das SOV ist offen, wenn der schwarze Hebel mit dem silbernen SOV-Körper in einer Richtung steht.
11 Bringen Sie das Strahlgerät wieder in die korrekte, aufrechte Position, falls es nach hinten gekippt wurde.
12 Füllen Sie das Strahlgerät mit Strahlmittel auf.
13 Schließen Sie die Kompressorluftzufuhr wieder an und stellen Sie sicher, dass alle Anschlüsse im gesamten Strahlsystem dicht sind und alle Sicherungsstifte und -seile korrekt angebracht sind.

C3 ENTFERNEN DES DOSIERVENTILS VOM STRAHLGERÄT

Nehmen Sie bitte Bezug auf die Elcometer GV-, MGV- und AGV-Zeichnungen in Abschnitt C6, C7 und C8.

1 Entlüften Sie das Strahlgerät sowie alle Zufuhrleitungen zum Strahlgerät und trennen Sie das Strahlgerät vom Kompressor ab.
2 Schließen Sie das Elcometer-Absperrventil (SOV), sofern es eingebaut ist. Das SOV ist geschlossen, wenn der schwarze Hebel im 90 Grad Winkel zum SOV-Körper steht. Wenn kein SOV eingebaut ist, können Sie entweder das gesamte Strahlmittel aus dem Strahlgerät entfernen oder das Strahlgerät vorsichtig nach hinten kippen, wobei darauf zu achten ist, dass kein Strahlmittel durch den Auslass fließt.
3 Trennen Sie die Luftzufuhr (roter Schlauch) vom Strahlmittelventil ab, indem Sie die Kupplung vom Strahlmittelventil abschrauben, falls Sie das AGV ausbauen.
4 Schrauben Sie die 4 unteren Flanschschrauben ab und legen Sie den Mischer vorsichtig auf dem Boden ab.
5 Halten Sie das Strahlmittelventil fest, damit es nicht fallen kann, entfernen Sie die oberen 4 Flanschschrauben und entfernen Sie das Strahlmittelventil.

C4 ZERLEGEN UND ZUSAMMENBAUEN VON GV- UND MGV-VENTILEN

Nehmen Sie bitte Bezug auf die Elcometer GV- und MGV-Zeichnungen in Abschnitt C6 und C7.

Nehmen Sie zum Austauschen des elcoTOUGH™-Ventil bitte auf Abschnitt C2 auf Seite de-72 Bezug.

1 Nachdem das Strahlmittelventil aus dem Strahlmittelgerät ausgebaut wurde (siehe Abschnitt C3 auf Seite de-73), schrauben Sie zum Ausbauen der Ventilschaftbaugruppe die 4 Schrauben ab; achten Sie darauf, die 4 Federscheiben und Muttern nicht zu verlieren.
2 Setzen Sie einen Schraubenschlüssel an der Ventilmutter an und schrauben Sie den Ventiltauchkolben mit einem zweiten Schraubenschlüssel ab. Legen Sie ihn beiseite oder tauschen Sie ihn erforderlichenfalls aus.
3 Halten Sie die orangefarbene Handradbaugruppe fest und lockern Sie die Zylinderkopfschraube.
Hinweis: Nachdem diese Zylinderkopfschraube entfernt ist, können alle anderen Teile ausgebaut werden, damit die Nylon-Unterlegscheibe, der Gummi-O-Ring und die Handradbaugruppe entfernt und/oder ausgetauscht werden können.
4 Fetten Sie beim Zusammenbauen des Strahlmittelventils den O-Ring mit einem Qualitätsfett ein.

C5 ZERLEGEN UND ZUSAMMENBAUEN DER AGV-AUTOMATIKVENTILSCHAFTBAUGRUPPE

Nehmen Sie bitte auf die Elcometer-AGV-Zeichnungen in Abschnitt C8 Bezug.

Nehmen Sie zum Austauschen des elcoTOUGH™-Ventil bitte auf Abschnitt C2 auf Seite de-72 Bezug.

1 Nachdem das Strahlmittelventil aus dem Strahlmittelgerät ausgebaut wurde (siehe Abschnitt C3 auf Seite de-73), schrauben Sie zum Ausbauen der Automatikventilschaftbaugruppe die 4 Schrauben ab; achten Sie darauf, die 4 Federscheiben nicht zu verlieren.
2 Schrauben Sie das Handrad und den Schaft des Ventils von der Automatikventilbaugruppe ab und legen Sie diese beiseite. Tauschen Sie den Gummi-O-Ring erforderlichenfalls aus.

ANHANG C: STRAHLMITTELVENTILE - GV, MGV UND AGV (Fort.)

3 Spannen Sie die restliche Ventilschaftbaugruppe des Automatikventils mit der Oberseite nach unten an den maschinenbearbeiteten Flächen des Stellgliedfedergehäuses fest in einen Schraubstock.

4 Lockern Sie den Stellgliedzylinder mit einem Filter-Gummibandschlüssel (Bestellnummer MT30276), aber entfernen Sie ihn nicht.

5 Nehmen Sie die Ventilschaftbaugruppe des Automatikventils aus dem Schraubstock und entfernen Sie den Stellgliedzylinder vorsichtig aus dem Stellgliedfedergehäuse.

6 Entfernen Sie die Feder und den Anschlagring und tauschen Sie sie erforderlichenfalls aus.

7 Setzen Sie zum Austauschen aller anderen Teile der Baugruppe, einschließlich des Kolben-O-Rings, der Kolbendichtung, des Stellgliedkolbens und des Ventiltauchkolbens, einen Schraubenschlüssel an der Kolbenmutter und einen zweiten Schraubenschlüssel am Ventiltauchkolben an und schrauben Sie beide Teile gleichzeitig ab. Tauschen Sie Teile nach Bedarf aus.

8 Fetten Sie beim Zusammenbauen des Strahlmittelventils alle Gummi-O-Ringe und Dichtungen mit einem Qualitätsfett ein.

NOTIZEN

C6 ELCOMETER GV: ZEICHNUNGEN UND TEILELISTE

Bestellnummer	Beschreibung
GV-B	Elcometer-Hauptventil (GV) – BSP-Gewinde

Technische Daten

Betriebstemperatur	0ºC bis 60ºC (32ºF bis 140ºF)
Maximaler Arbeitsdruck	15bar (217psi)
Kompatibel mit den Modellen	1440, 1460, 20100, 24200, 24285 20100H, 24200H, 24285H

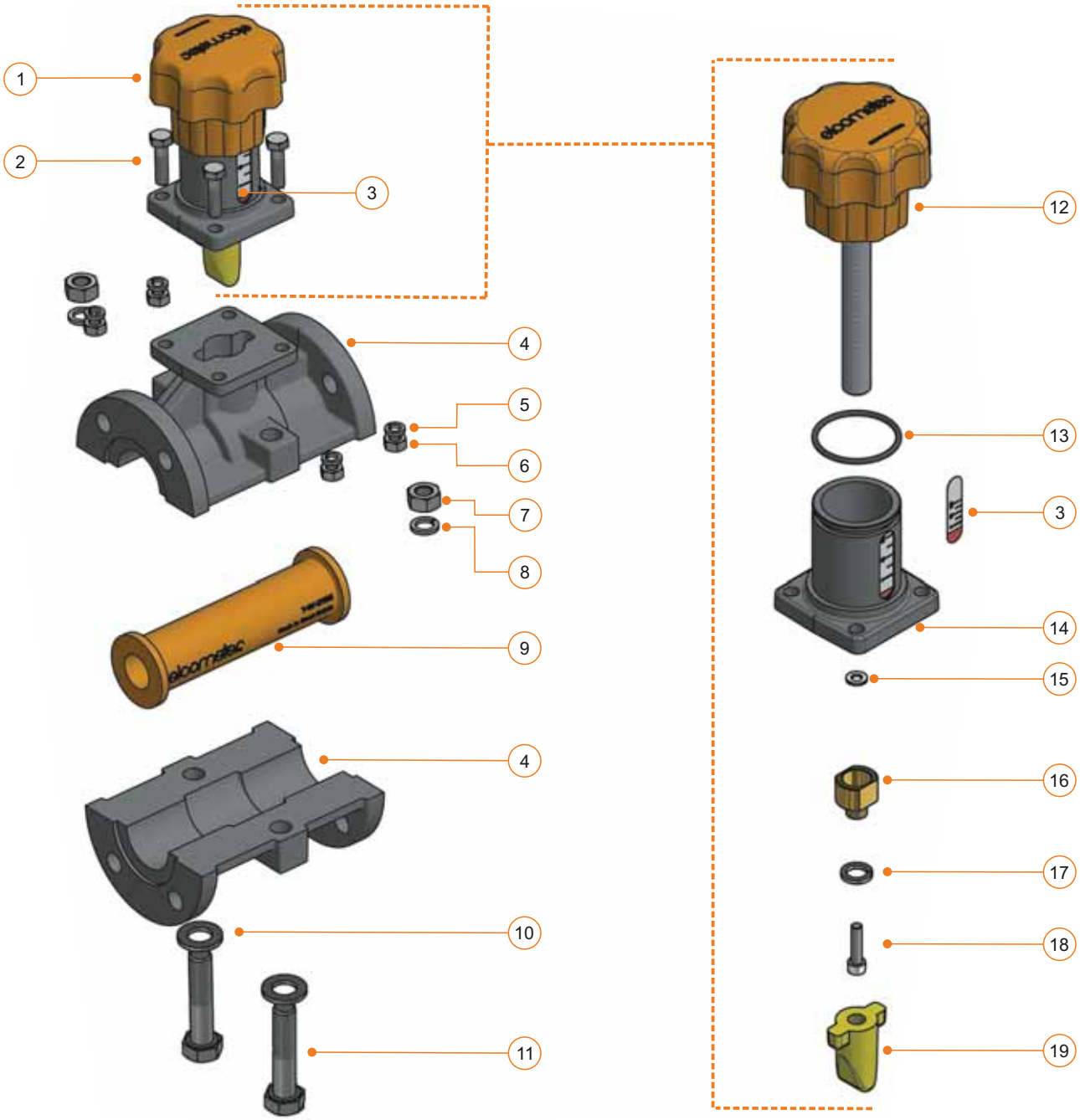

C6 ELCOMETER GV: ZEICHNUNGEN UND TEILELISTE (Fort.)

ELCOMETER GV ERSATZTEILE

Pos.	Bestellnummer	Beschreibung
1	MT28557	Elcometer GV-Ventilschaftbaugruppe
4	MT29993	Elcometer GV-Ventilgehäusekörper
9	GV-LINER1	elcoTOUGH™-Gummiventileinsatz für 1"-Hauptventil
	GV-LINER5	elcoTOUGH™-Gummiventileinsatz für 1"-Hauptventil (x5)
	GV-LINER20	elcoTOUGH™-Gummiventileinsatz für 1"-Hauptventil (x20)
12	MT30166	Elcometer GV-Ventil-Handrad und Welle
14	MT30076	Elcometer GV-Ventilschaftgehäuse
16	MT30077	Elcometer GV-Ventilmutter
19	MT30001	Elcometer GV-Ventiltauchkolben

ELCOMETER GV WARTUNGSSETS

Pos.	Bestellnummer	Beschreibung
-	**MT30049**	**Elcometer GV-Wartungsset 1 (enthält die unten aufgelisteten Positionen)**
2	-	Verzinkte Sechskantschraube, M8 x 30 (x4)
5	-	Stahlfederring, M8 (x2)
6	-	Verzinkte Stahlmutter, M8 (x4)
-	**MT30045**	**Elcometer GV-Wartungsset 2 (enthält die unten aufgelisteten Positionen)**
7	-	Stahlfederring, M12 (x2)
8	-	Verzinkte Stahlmutter, M12 (x2)
10	-	Verzinkte Stahlunterlegscheibe, M12 (x2)
11	-	Verzinkte Sechskantschraube, M12 x 70 (x2)
-	**MT30050**	**Elcometer GV-Wartungsset 3 (enthält die unten aufgelisteten Positionen)**
3	-	Elcometer GV-Ventilanzeigeetikett
13	-	O-Ring, 3 mm x 44,5 ID
15	-	Flache Nylon-Unterlegscheibe, M6
17	-	Stahlfederring, M12
18	-	Zylinderkopfschraube, M6 x 25

C6 ELCOMETER GV: ZEICHNUNGEN UND TEILELISTE (Fort.)

Bestellnummer	Beschreibung
-	Elcometer GV-Komplettbaugruppe mit Schubschlauch für
MT30066-1	Elcometer 1440 Strahlgeräte
MT30066-2	Elcometer 1460 Strahlgeräte
MT30066-3	Elcometer 20100 Strahlgeräte
MT30066-4	Elcometer 24200 Strahlgeräte
MT30066-5	Elcometer 24285 Strahlgeräte

Alle Geräte werden komplett mit Schubschlauch, Mischer T, Elcometer-Hauptventil (GV), Kesselflansch, Kesselkupplung und Luftleitungsbaugruppe geliefert

Technische Daten

Betriebstemperatur	0ºC bis 60ºC (32ºF bis 140ºF)
Maximaler Arbeitsdruck	15bar (217psi)

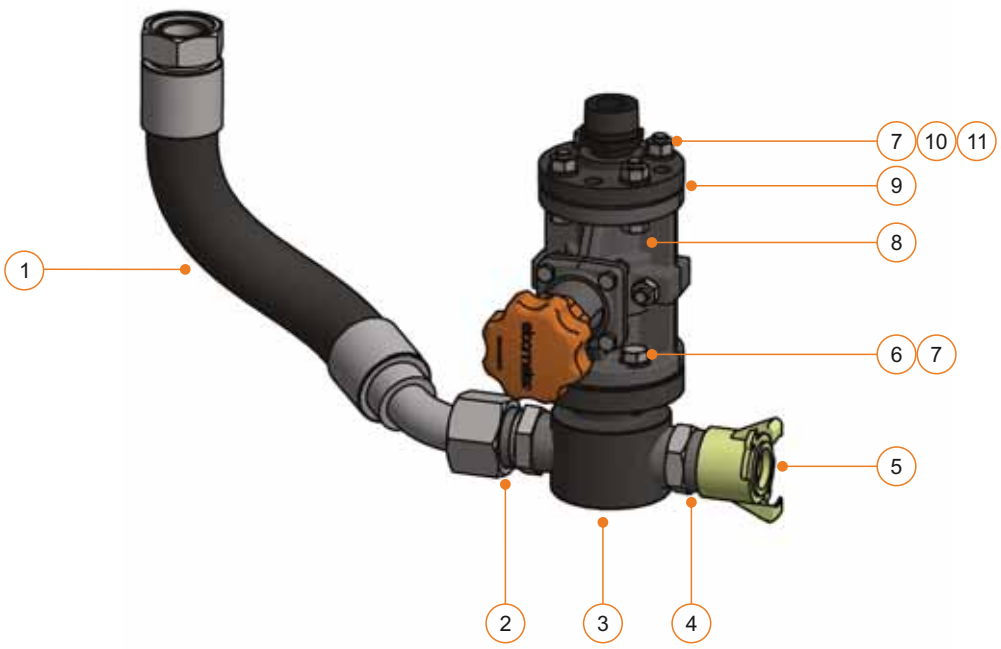

ANHANG C: STRAHLMITTELVENTILE - GV, MGV UND AGV (Fort.)

C6 ELCOMETER GV: ZEICHNUNGEN UND TEILELISTE (Fort.)

ELCOMETER GV SCHUBLEITUNGS-ERSATZTEILE

Pos.	Bestellnummer	Beschreibung
1	-	Elcometer GV-Schubleitungsbaugruppe, 1½", (15 bar / 217 psi), komplett mit verpresstem Schlauch für
	MT28609-1	Elcometer 1440 Strahlgeräte
	MT28609-3	Elcometer 1460 Strahlgeräte
	MT28609-5	Elcometer 20100 Strahlgeräte
	MT28609-6	Elcometer 24200 und 24285 Strahlgeräte
2	MT29710	Doppelnippel mit 60° Dichtkegel, 1½", männlich-männlich
3	MT28553	Mischer T, 1½”
4	MT29014	Sechskantdoppelnippel, 1½”, 3000 lb
5	MT30002	Klauenkupplung, 1½”
8	GV-B	Elcometer-Hauptventil (GV) – BSP-Gewinde
9	MT28552	Reduziernippel-Flanschbaugruppe, 1½” auf 1”

ELCOMETER GV SCHUBLEITUNGS-WARTUNGSSETS

Pos.	Bestellnummer	Beschreibung
-	**MT30048**	**Elcometer GV-Wartungsset 5 (enthält die unten aufgelisteten Positionen)**
6	-	Verzinkte Sechskantschraube, M12 x 40 (x4)
7	-	Verzinkte Stahlunterlegscheibe, M12 (x12)
10	-	Verzinkte Sechskantschraube, M12 x 50 (x4)
11	-	Verzinkte Stahlmutter, M12 (x4)

C7 ELCOMETER MGV: ZEICHNUNGEN UND TEILELISTE

Bestellnummer	Beschreibung
MGV-B	Elcometer-Mini-Hauptventil (MGV) – BSP-Gewinde

Technische Daten

Betriebstemperatur	0ºC bis 60ºC (32ºF bis 140ºF)
Maximaler Arbeitsdruck	15bar (217psi)
Kompatibel mit Modell	1020

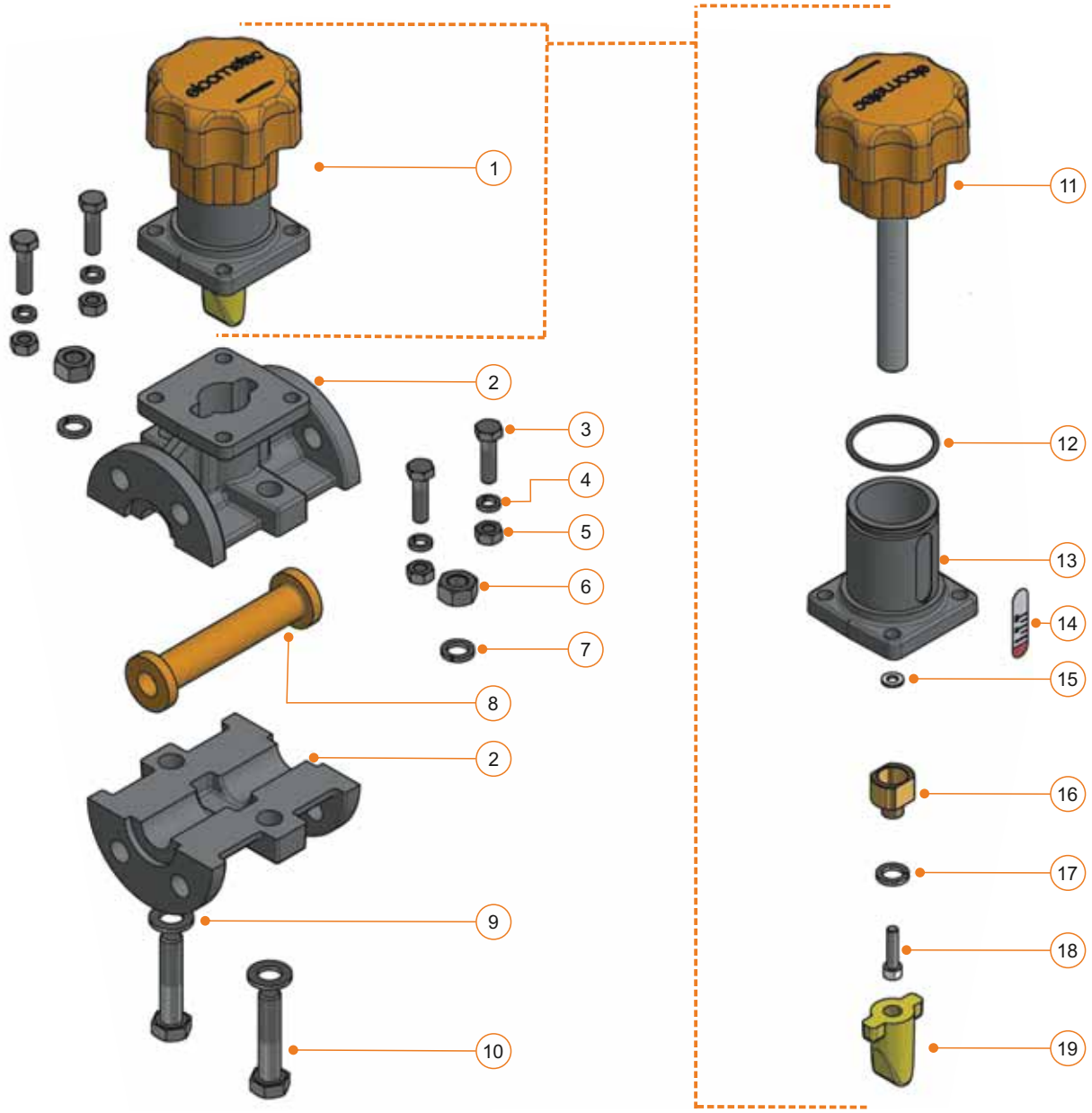

C7 ELCOMETER MGV: ZEICHNUNGEN UND TEILELISTE (Fort.)

ELCOMETER MGV ERSATZTEILE

Pos.	Bestellnummer	Beschreibung
1	MT28541	Elcometer MGV-Ventilschaftbaugruppe
2	MT30003	Elcometer MGV-Ventilgehäusekörper
8	MGV-LINER1	elcoTOUGH™-Gummiventileinsatz für ½"- Mini-Hauptventil
	MGV-LINER5	elcoTOUGH™-Gummiventileinsatz für ½"- Mini-Hauptventil (x5)
	MGV-LINER20	elcoTOUGH™-Gummiventileinsatz für ½"- Mini-Hauptventil (x20)
11	MT30167	Elcometer MGV-Ventil-Handrad und Welle
13	MT30076	Elcometer MGV-Ventilschaftgehäuse
16	MT30077	Elcometer MGV-Ventilmutter
19	MT30005	Elcometer MGV-Ventiltauchkolben

ELCOMETER MGV WARTUNGSSETS

Pos.	Bestellnummer	Beschreibung
-	**MT30049**	**Elcometer MGV-Wartungsset 1 (enthält die unten aufgelisteten Positionen)**
3	-	Verzinkte Sechskantschraube, M8 x 30 (x4)
4	-	Stahlfederring, M8 (x4)
5	-	Verzinkte Stahlmutter, M8 (x4)
-	**MT30046**	**Elcometer MGV-Wartungsset 2 (enthält die unten aufgelisteten Positionen)**
6	-	Verzinkte Stahlmutter, M12 (x2)
7	-	Stahlfederring, M12 (x2)
9	-	Verzinkte Stahlunterlegscheibe, M12 (x2)
10	-	Verzinkte Sechskantschraube, M12 x 50 (x2)
	MT30051	**Elcometer MGV-Wartungsset 3 (enthält die unten aufgelisteten Positionen)**
12	-	O-Ring, 3 mm x 44,5 ID
14	-	Elcometer MGV-Ventilanzeigeetikett
15	-	Flache Nylon-Unterlegscheibe, M6
17	-	Stahlfederring, M12
18	-	Zylinderkopfschraube, M6 x 25

C7 ELCOMETER MGV: ZEICHNUNGEN UND TEILELISTE (Fort.)

Bestellnummer	Beschreibung
MT30067	Elcometer MGV-Komplettbaugruppe mit Schubschlauch für für Elcometer 1020 Strahlgeräte

Lieferung komplett mit Schubschlauch, Mischer T, Elcometer-Mini-Hauptventil (MGV), Kesselflansch, Kesselkupplung und Luftleitungsbaugruppe

Technische Daten

Betriebstemperatur	0ºC bis 60ºC (32ºF bis 140ºF)
Maximaler Arbeitsdruck	15bar (217psi)

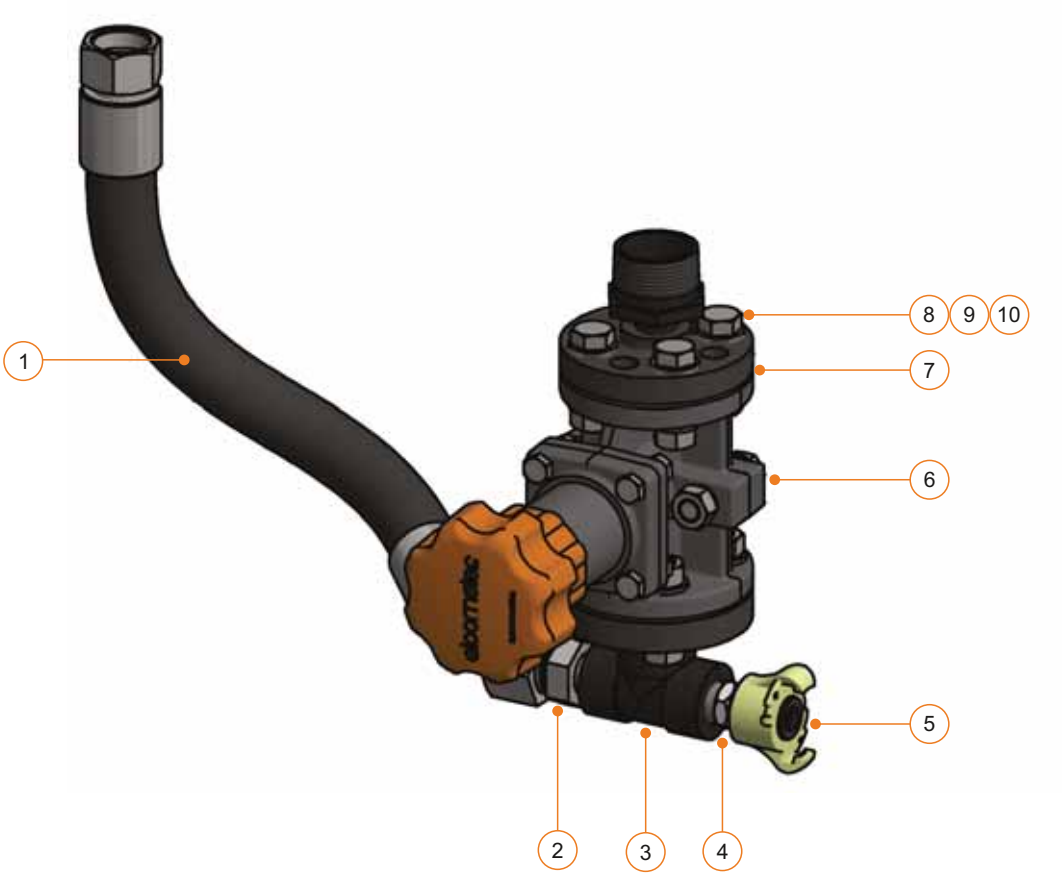

ANHANG C: STRAHLMITTELVENTILE - GV, MGV UND AGV (Fort.)

C7 ELCOMETER MGV: ZEICHNUNGEN UND TEILELISTE (Fort.)

ELCOMETER MGV SCHUBLEITUNGS-ERSATZTEILE

Pos.	Bestellnummer	Beschreibung
1	MT28608-1	Elcometer MFV-Schubleitungsbaugruppe, ¾", (15 bar / 217 psi), komplett mit verpresstem Schlauch für Elcometer 1020 Strahlgeräte
2	MT28540	Doppelnippel mit 60° Dichtkegel ¾" auf ½", männlich-männlich
3	MT29246	Geflanschtes T-Stück ½", für gleichmäßige Verteilung
4	MT29014	Sechskantdoppelnippel, ½", 3000 lb
5	MT30090	Klauenkupplung, ½"
6	MGV-B	Elcometer-Mini-Hauptventil (MGV) – BSP-Gewinde
7	MT28552	Reduziernippel-Flanschbaugruppe, 1¼" auf ½"

ELCOMETER MGV SCHUBLEITUNGS-WARTUNGSSETS

Pos.	Bestellnummer	Beschreibung
-	**MT30052**	**Elcometer MGV-Wartungsset 4 (enthält die unten aufgelisteten Positionen)**
8	-	Verzinkte Stahlunterlegscheibe, M12 (x16)
9	-	Verzinkte Sechskantschraube, M12 x 45 (x8)
10	-	Verzinkte Stahlmutter, M12 (x8)

C8 ELCOMETER AGV: ZEICHNUNGEN UND TEILELISTE

Bestellnummer	Beschreibung
AGV-B	Elcometer-Automatikventil (AGV) – BSP-Gewinde

Technische Daten

Betriebstemperatur	0ºC bis 60ºC (32ºF bis 140ºF)
Maximaler Arbeitsdruck	15bar (217psi)
Kompatibel mit den Modellen	1440, 1460, 20100, 24200, 24285 20100H, 24200H, 24285H

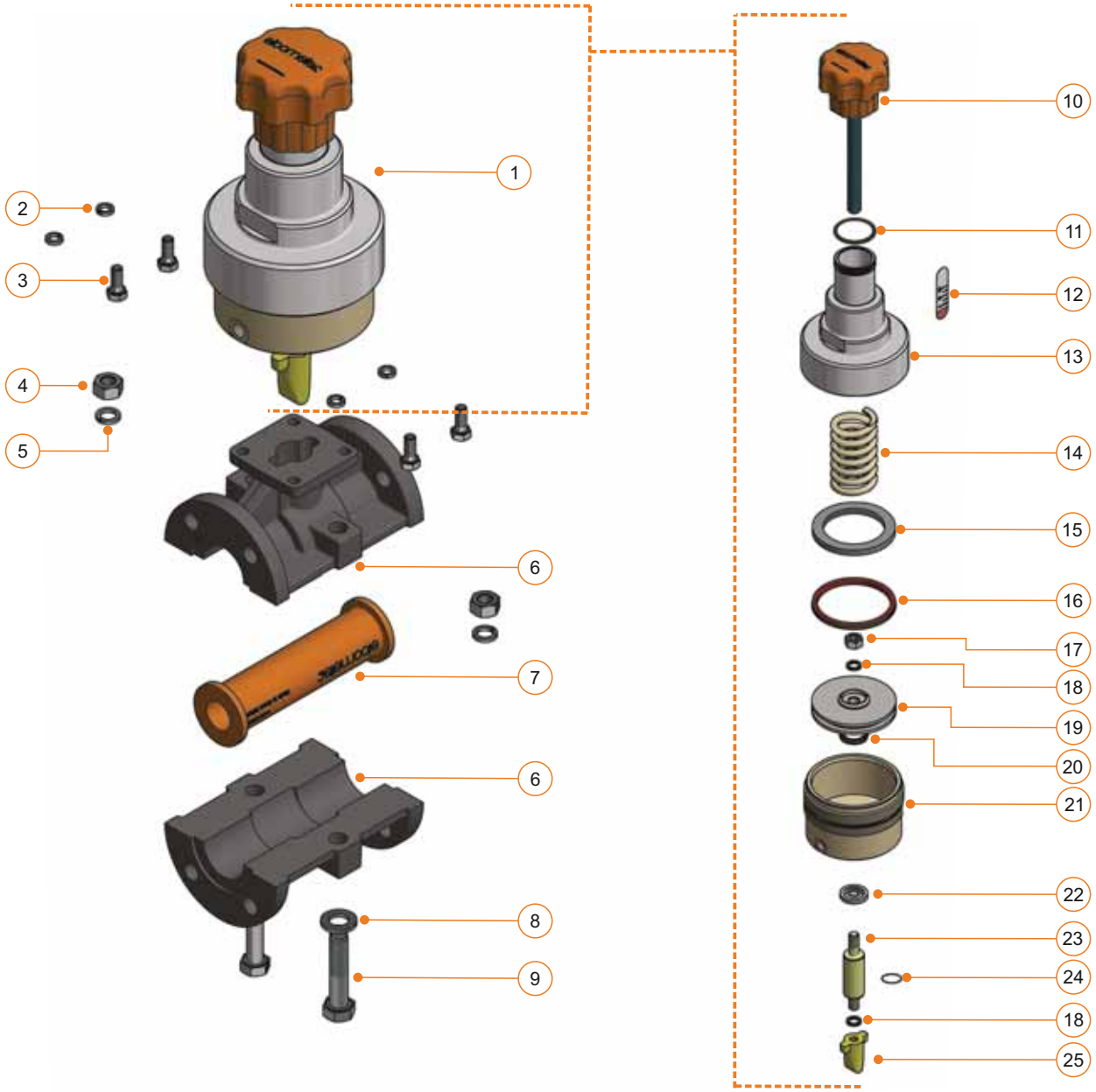

C8 ELCOMETER AGV: ZEICHNUNGEN UND TEILELISTE (Fort.)

ELCOMETER AGV ERSATZTEILE

Pos.	Bestellnummer	Beschreibung
1	GVAGV-KIT	Elcometer AGV Schaftkomplettbaugruppe *(Ebenfalls zum Umbauen eines Elcometer GV in ein AGV verwendbar)*
6	MT29993	Elcometer AGV-Ventilgehäusekörper
7	GV-LINER1	elcoTOUGH™-Gummiventileinsatz für 1"-Automatikventil
	GV-LINER5	elcoTOUGH™-Gummiventileinsatz für 1"-Automatikventil (x5)
	GV-LINER20	elcoTOUGH™-Gummiventileinsatz für 1"-Automatikventil (x20)
10	MT29994	Elcometer AGV-Ventil-Handrad und Welle
13	MT29995	Elcometer AGV-Stahlfedergehäuse
14	MT29996	Elcometer AGV-Feder
19	MT29997	Elcometer AGV-Stellgliedkolben
21	MT29998	Elcometer AGV-Stahlzylinder
23	MT29999	Elcometer AGV-Kolbentauchwelle
25	MT30001	Elcometer AGV-Ventiltauchkolben

ELCOMETER AGV WARTUNGSSETS

Pos.	Bestellnummer	Beschreibung
-	**MT30044**	**Elcometer AGV-Wartungsset 1** **(enthält die unten aufgelisteten Positionen)**
2	-	Stahlfederring, M8 (x4)
3	-	VSechskantschraube, M8 x 20mm (x4)
-	**MT30045**	**Elcometer AGV-Wartungsset 2** **(enthält die unten aufgelisteten Positionen)**
4	-	Verzinkte Stahlmutter, M12 (x2)
5	-	Stahlfederring, M12 (x2)
8	-	Verzinkte Stahlunterlegscheibe, M12 (x2)
9	-	Verzinkte Sechskantschraube, M12 x 70 (x2)
	MT30047	**Elcometer AGV-Wartungsset 3** **(enthält die unten aufgelisteten Positionen)**
17	-	Verzinkte Stahlmutter, M12
18	-	Stahlfederring, M12 (x2)
	MT29598	**Elcometer AGV-Wartungsset 4** **(enthält die unten aufgelisteten Positionen)**
11	-	O-Ring, 3 mm x 44,5 ID
12	-	Elcometer AGV-Ventilanzeigeetikett
15	-	Stahlanschlagring
16	-	Kolbendichtung; AD: 101,6 mm, ID: 88,9 mm
20	-	Kolbendichtung; AD: 35 mm, ID: 25 mm
22	-	Stangenabstreifdichtung Ø25mm Welle
24	-	O-Ring, 2,4 mm x 11,6 ID

C8 ELCOMETER AGV: ZEICHNUNGEN UND TEILELISTE (Fort.)

Bestellnummer	Beschreibung
-	Elcometer AGV-Komplettbaugruppe mit Schubschlauch für
MT30065-1	Elcometer 1440 Strahlgeräte
MT30065-2	Elcometer 1460 Strahlgeräte
MT30065-3	Elcometer 20100 Strahlgeräte
MT30065-4	Elcometer 24200 Strahlgeräte
MT30065-5	Elcometer 24285 Strahlgeräte

Alle Geräte werden komplett mit Schubschlauch, Mischer T, Elcometer-Automatikventil (AGV), Kesselflansch, Kesselkupplung und Luftleitungsbaugruppe geliefert

Technische Daten

Betriebstemperatur	0ºC bis 60ºC (32ºF bis 140ºF)
Maximaler Arbeitsdruck	15bar (217psi)

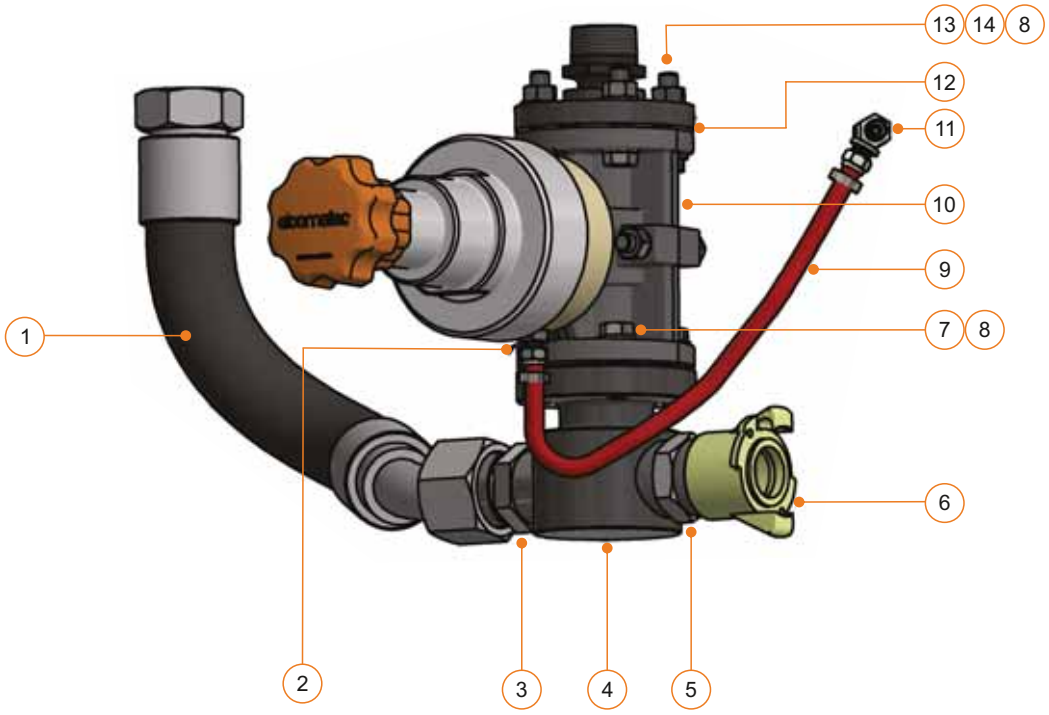

C8 ELCOMETER AGV: ZEICHNUNGEN UND TEILELISTE (Fort.)

ELCOMETER AGV SCHUBLEITUNGS-ERSATZTEILE

Pos.	Bestellnummer	Beschreibung
1	-	Elcometer AGV-Schubleitungsbaugruppe, 1½", (15 bar / 217 psi), komplett mit verpresstem Schlauch für
	MT28609-1	Elcometer 1440 Strahlgeräte
	MT28609-3	Elcometer 1460 Strahlgeräte
	MT28609-5	Elcometer 20100 Strahlgeräte
	MT28609-6	Elcometer 24200 und 24285 Strahlgeräte
2	MT30086	Doppelnippel mit 60° Dichtkegel, ¼", männlich-männlich
3	MT29710	Doppelnippel mit 60° Dichtkegel, 1½", männlich-männlich
4	MT28553	Mischer T, 1½”
5	MT29014	Sechskantdoppelnippel, 1½", 3000 lb
6	MT30002	Klauenkupplung, 1½"
9	MT29580-2	Luftleitungsbaugruppe für Elcometer 1440-Strahlgeräte
	MT29580-3	Luftleitungsbaugruppe für Elcometer 1460-Strahlgeräte
	MT29580-4	Luftleitungsbaugruppe für Elcometer 20100-Strahlgeräte
	MT29580-5	Luftleitungsbaugruppe für Elcometer 24200-Strahlgeräte
	MT29580-6	Luftleitungsbaugruppe für Elcometer 24285-Strahlgeräte
10	AGV-B	Elcometer-Automatikventil (AGV) – BSP-Gewinde
11	MT30089	T-Stück Verschraubung ¼", weiblich-männlich
12	MT28552	Reduziernippel-Flanschbaugruppe, 1½" auf 1"

ELCOMETER AGV SCHUBLEITUNGS-WARTUNGSSETS

Pos.	Bestellnummer	Beschreibung
-	**MT30048**	**Elcometer AGV-Wartungsset 5 (enthält die unten aufgelisteten Positionen)**
7	-	Verzinkte Sechskantschraube, M12 x 40 (x4)
8	-	Verzinkte Stahlunterlegscheibe, M12 (x12)
13	-	Verzinkte Sechskantschraube, M12 x 50 (x4)
14	-	Verzinkte Stahlmutter, M12 (x4)

NOTIZEN

Anhang D

Elcometer-Strahlmittelventile

Flachventil (FV)

Mini-Flachventil (MFV)

Abschnitt		Seite
D1	Elcometer FV: Zeichnungen und Teileliste	de-91
D2	Elcometer MFV: Zeichnungen und Teileliste	de-93

ANHANG D: STRAHLMITTELVENTILE - FV UND MFV

D1 ELCOMETER FV: ZEICHNUNGEN UND TEILELISTE

Bestellnummer	Beschreibung
FV-B	Elcometer-Flachventil (FV) – BSP-Gewinde

Technische Daten

Betriebstemperatur	0ºC bis 60ºC (32ºF bis 140ºF)
Maximaler Arbeitsdruck	15bar (217psi)
Kompatibel mit den Modellen	1440, 1460, 20100, 24200, 24285, 20100H, 24200H, 24285H

ELCOMETER FV ERSATZTEILE

Pos.	Bestellnummer	Beschreibung
3	MT28578	Elcometer FV-Griffführung
7	MT30006	Elcometer FV-Griff
14	MT30078	Elcometer FV-Obere Platte
17	MT30079	Elcometer FV-Mittlere Platte
22	MT30080	Elcometer FV-Untere Dichtung

ELCOMETER FV WARTUNGSSETS

Pos.	Bestellnummer	Beschreibung
-	**MT30153**	**Elcometer FV-Wartungsset 1 (enthält die unten aufgelisteten Positionen)**
6	-	Luftschlauch, Standard-Stahlsicherungsklemme
8	-	Feder
9	-	Griffstift
15	-	Dichtung für obere Platte
16	-	Dichtung (x2)
18	-	Verschlussplatte und Welle
21	-	Dichtung für untere Abdeckung
-	**MT30053**	**Elcometer FV-Wartungsset 2 (enthält die unten aufgelisteten Positionen)**
1	-	Flügelmutter, M6
2	-	Unterlegscheibe, M6 (x2)
4	-	Distanzstück, M6 x 11
5	-	Schraube, M6 x 30
10	-	Lange Schraube, M12 (x2)
11	-	Schraube, M12 x 50 (x4)
12	-	Mutter, M12 (x8)
13	-	Unterlegscheibe, M12 (x12)
19	-	Schraube, M8 x 35 (x2)
20	-	Unterlegscheibe, M8 (x4)
23	-	Flügelmutter, M8 (x2)

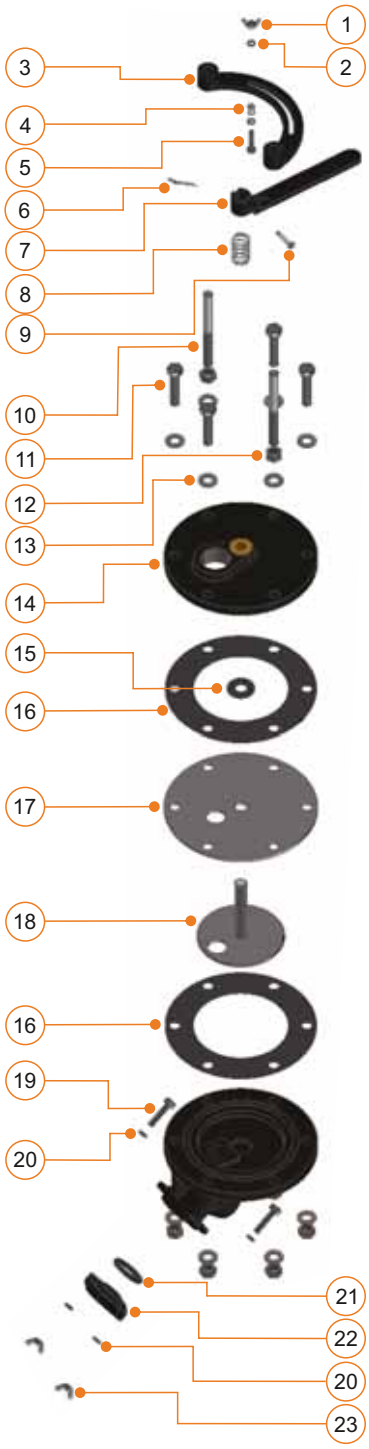

ANHANG D: STRAHLMITTELVENTILE - FV UND MFV (Fort.)

D1 ELCOMETER FV: ZEICHNUNGEN UND TEILELISTE (Fort.)

Bestellnummer	Beschreibung
-	Elcometer FV-Komplettbaugruppe mit Schubschlauch für
MT30068-1	Elcometer 1440 Strahlgeräte
MT30068-2	Elcometer 1460 Strahlgeräte
MT30068-3	Elcometer 20100 Strahlgeräte
MT30068-4	Elcometer 24200 Strahlgeräte
MT30068-5	Elcometer 24285 Strahlgeräte

Alle Geräte werden komplett mit Schubschlauch, 45°-Mischer T, Elcometer-Flachventil (FV), Kesselverbindung, Kesselkupplung und Luftleitungsbaugruppe geliefert

Technische Daten

Betriebstemperatur	0ºC bis 60ºC (32ºF bis 140ºF)
Maximaler Arbeitsdruck	15bar (217psi)

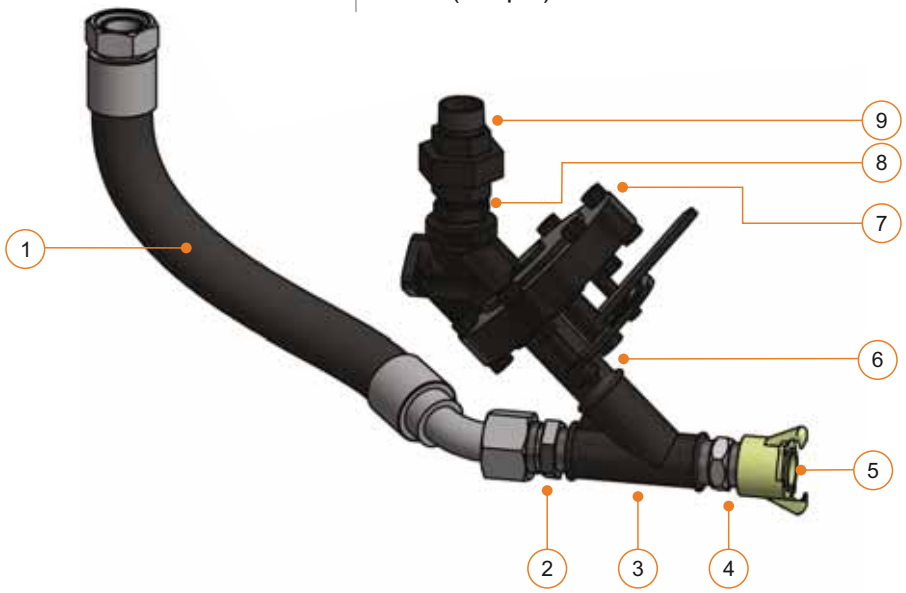

ELCOMETER FV SCHUBLEITUNGS-ERSATZTEILE

Pos.	Bestellnummer	Beschreibung
1	-	Elcometer FV-Schubleitungsbaugruppe, 1½", (15 bar / 217 psi), komplett mit verpresstem Schlauch für
	MT28609-2	Elcometer 1440 Strahlgeräte
	MT28609-4	Elcometer 1460 Strahlgeräte
	MT28609-6	Elcometer 20100 Strahlgeräte
	MT28609-7	Elcometer 24200 und 24285 Strahlgeräte
2	MT30019	Doppelnippel mit 60º Dichtkegel, 1½" auf 1¼", männlich-männlich
3	MT28562	Gummieinsatz, 1¼", 45° T-Stück
4	MT30009	Sechskantdoppelnippel, 1¼", 3000 lb
5	MT30010	Klauenkupplung, 1¼"
6	MT30011	Doppelnippel, 1¼"
7	FV-B	Elcometer-Flachventil (FV) – BSP-Gewinde
8	MT30012	Sechskantnippel, 1¼"
9	MT30013	Kegelsitzverschraubung, 1¼", männlich-weiblich

D2 ELCOMETER MFV: ZEICHNUNGEN UND TEILELISTE

Bestellnummer	Beschreibung
MFV-B	Elcometer-Mini-Flachventil (MFV) – BSP-Gewinde

Technische Daten

Betriebstemperatur	0ºC bis 60ºC (32ºF bis 140ºF)
Maximaler Arbeitsdruck	15bar (217psi)
Kompatibel mit Modell	1020

ELCOMETER MFV ERSATZTEILE

Pos.	Bestellnummer	Beschreibung
4	MT30150	Elcometer MFV-Absperrventilbaugruppe
5	MT30152	Elcometer MFV-Dichtung
6	MT30151	Elcometer MFV-Grundplatte

ELCOMETER MFV WARTUNGSSETS

Pos.	Bestellnummer	Beschreibung
-	**MT30054**	**Elcometer MFV-Wartungsset 1 (enthält die unten aufgelisteten Positionen)**
1	-	Mutter, M8 (x4)
2	-	Unterlegscheibe, M8 (x8)
3	-	Federscheibe, M8 (x4)
7	-	Schraube, M8 x 50 (x4)

ANHANG D: STRAHLMITTELVENTILE - FV UND MFV (Fort.)

D2 ELCOMETER MFV: ZEICHNUNGEN UND TEILELISTE (Fort.)

Bestellnummer	Beschreibung
MT30069	Elcometer MFV-Komplettbaugruppe mit Schubschlauch für Elcometer 1020 Strahlgeräte

Alle Geräte werden komplett mit Schubschlauch, 45°-Mischer T, Elcometer-Mini-Flachventil (MFV), Kesselflansch, Kesselkupplung und Luftleitungsbaugruppe geliefert

Technische Daten

Betriebstemperatur	0ºC bis 60ºC (32ºF bis 140ºF)
Maximaler Arbeitsdruck	15bar (217psi)

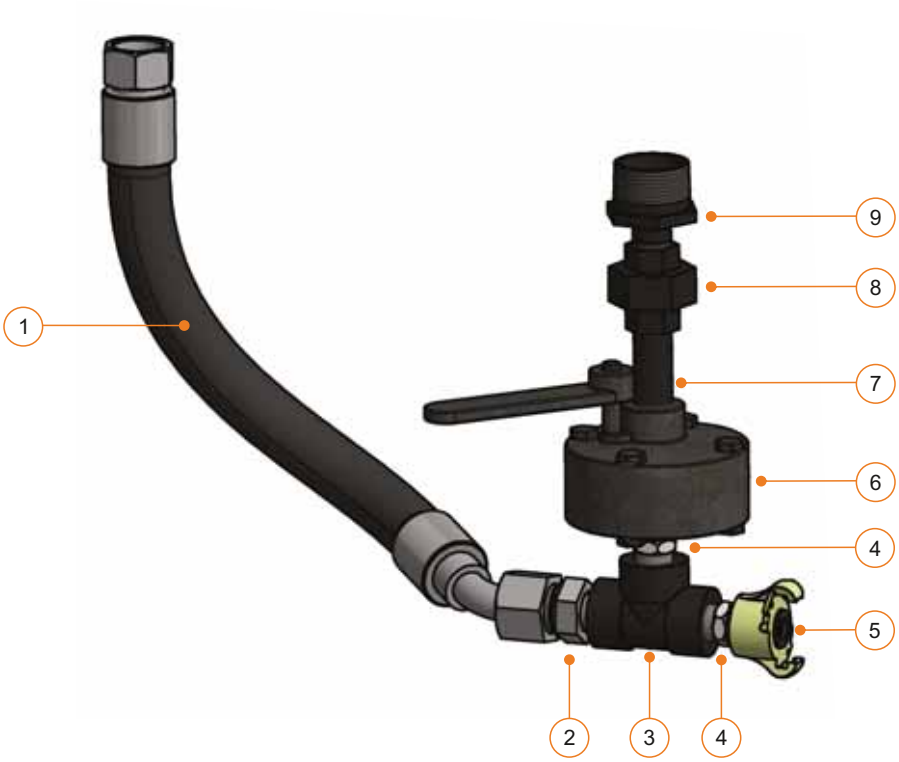

ELCOMETER MFV SCHUBLEITUNGS-ERSATZTEILE

Pos.	Bestellnummer	Beschreibung
1	MT28608-1	Elcometer MFV-Schubleitungsbaugruppe, ¾", (15 bar / 217 psi), komplett mit verpresstem Schlauch für Elcometer 1020 Strahlgeräte
2	MT28540	Doppelnippel mit 60º Dichtkegel ¾" auf ½", männlich-männlich
3	MT28563	Geflanschtes T-Stück ½", für gleichmäßige Verteilung
4	MT29224	Sechskantdoppelnippel, ½", 3000 lb
5	MT30090	Klauenkupplung, ½"
6	MFV-B	Elcometer-Mini-Flachventil (MFV) – BSP-Gewinde
7	MT28567	Doppelnippel, ½" 60mm
8	MT30020	Kegelsitzverschraubung ½" weiblich-weiblich
9	MT30021	Sechskantreduziernippel, 1¼" auf ½"