Elcometer GV

Hauptventil

Das GV-Hauptventil von Elcometer gewährleistet eine präzise Strahlmitteldosierung für einen gleichmäßigen, geregelten Strom. Mit seinen langlebigen, hochverschleißfesten Gummieinsätzen ist es unglaublich schnell und einfach zu warten und trägt so zur Reduzierung von Ausfallzeiten bei.

- Strahlmittelstromanzeige und Verschleißanzeige für den Gummieinsatz
- Ideal für die Verwendung mit allen Strahlgeräten - bis zu 15bar (217psi)
- Präzise Strahlmittelregelung zur Gewährleistung der maximalen Effizienz
- Sichere und zeitsparende Einstellung des Strahlmittelstroms während des Gebrauchs
- ElcoTOUGH™-Gummieinsatz ohne Demontage des Ventils leicht austauschbar
- 100% Strahlmittelabschaltung, wenn vollständig geschlossen

Der elcoTOUGH™-Gummiventileinsatz lässt sich mit nur 2 Schrauben austauschen

Mithilfe eines Aufrüstsatzes auf ein Elcometer AGV aufrüstbar, siehe Seite 2-9

Das für alle Strahlmittelarten geeignete Design verhindert den Kontakt des Ventilkörpers mit dem Strahlmittel, da das Stahlmittel durch den elcoTOUGH™-Gummiventileinsatz strömt, der bei Verschleiß schnell auszutauschen ist.

Effizient

Die in das Elcometer-Hauptventil integrierte Strahlmittelstromanzeige ermöglicht dem Bediener, den Strahlmittelstrom selbst während des Gebrauchs anzupassen, und gewährleistet die präzise Strahlmitteldosierung für einen gleichmäßigen, geregelten Strom.

Leicht verwendbar

Das präzise, verschleißfeste und für alle Strahlmittelarten geeignete Elcometer-Hauptventil ist ideal für die Dosierung schwerer oder aggressiver Strahlmittel wie Stahlkies, Split oder Aluminiumoxid geeignet.

Flexibel

In zwei Ausführungen erhältlich. Die Mini-Hauptventile (MGV) von Elcometer für das mobile Elcometer 1020 Strahlgerät und die größeren 1“ (25mm) Hauptventile (GV) sind mit den meisten mobilen Strahlgeräten auf dem Markt kompatibel.

Elcometer-Hauptventil **Elcometer GV**

Bestellnummern

Bestellnummer	Beschreibung
GV-B	Elcometer-Hauptventil - komplett mit elcoTOUGH™-Gummiventileinsatz
MGV-B	Elcometer Mini-Hauptventil zur Verwendung mit dem Elcometer 1020 - komplett mit Mini-elcoTOUGH™-Gummiventileinsatz

Mischer

Der Elcometer-Mischer ist für seine längere Einsatzdauer aus ultraverschleißfestem Stahl gefertigt und lässt sich bei Verschleißerscheinungen zur Verdoppelung seiner Gebrauchsdauer einfach um 180° drehen.

Er wird an der Basis der GV- und AGV-Strahlmittel-Dosierventile angeschlossen und ermöglicht das Mischen des Strahlmittels mit der vom Strahlschlauch zugeführten Luft

Aus einem einzigen Stück verschleißfestem Stahl gefertigt

Eine interne Schulter verhindert das Eindringen von Split ins Gewinde zur Minimierung von Verschleiß und Maximierung der Lebensdauer

Bestellnummern

#	Bestellnummer	Beschreibung
1	MT28553	1½" (38mm) Mischer für Elcometer GV- und AGV-Strahlmittel-Dosierventile

Ersatzteile

#	Bestellnummer	Beschreibung
2	MT29710	1½" (38mm) Adapter männlich/männlich - 60° KEGEL
3	MT29014	1½" (38mm) BSP, geschmiedeter Sechskantdoppelnippel 3000lb
4	MT30002	Elcometer ABM 1½" (38mm) BSP, Kesselkupplung

elcoTOUGH™ Elcometer elcoTOUGH™-Gummiventileinsatz

Die elcoTOUGH™-Einsätze haben eine 3-mal längere Haltbarkeit und sind ohne Ausbau des Ventils aus dem Gerät schnell austauschbar.

Aus widerstandsfähigem, abriebfestem Naturgummi gefertigt

Ideal für die Dosierung aller Strahlmittelarten geeignet

Der ElcoTOUGH™-Gummieinsatz ist ohne Abtrennen des Ventils schnell austauschbar

elcoTOUGH™ Long-Life-Einsatz

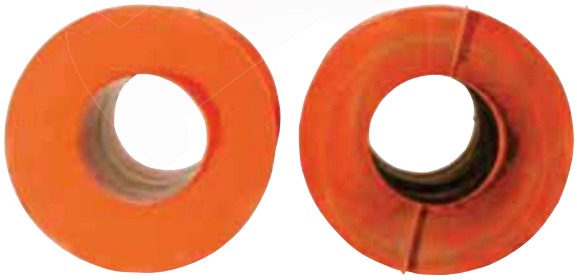

Neuer elcoTOUGH™ Ventileinsatz

elcoTOUGH™-Ventileinsatz nach 1665 Stunden bei Verwendung von Kupferschlacke bei 8bar (116psi)

Bestellnummern

Bestellnummer	Beschreibung
Standard-Ventileinsatz	
GV-LINER1	1" (25mm) elcoTOUGH™ GV- und AGV-Gummiventileinsatz (x1)
GV-LINER5	1" (25mm) elcoTOUGH™ GV- und AGV-Gummiventileinsatz (x5)
GV-LINER20	1" (25mm) elcoTOUGH™ GV- und AGV-Gummiventileinsatz (x20)
Mini-Ventileinsatz	
MGV-LINER1	½" (13mm) elcoTOUGH™ MGV-Gummiventileinsatz (x1)
MGV-LINER5	½" (13mm) elcoTOUGH™ MGV-Gummiventileinsatz (x5)
MGV-LINER20	½" (13mm) elcoTOUGH™ MGV-Gummiventileinsatz (x20)

Geflanschtes Mini-T-Stück

Das geflanschte Mini-T-Stück von Elcometer wird an der Basis des am Elcometer 1020 verwendeten Mini Grit-Ventils (MGV) angeschlossen und ermöglicht das Mischen des Strahlmittels mit der vom Strahlschlauch zugeführten Luft.

Bestellnummern

Bestellnummer	Beschreibung
MT29246	½” (13mm) Flansch und T-Stück für gleichmäßige Verteilung zur Verwendung mit dem Elcometer MGV Mini-Hauptventil

8-Loch-Kesselflansch

Der 8-Loch-Kesselflansch von Elcometer hat 8 Bohrungen zur Gewährleistung der korrekten Ausrichtung des Strahlmittelventils, ohne das Gewinde am Strahlkessel zu überdrehen.

Bestellnummern

Bestellnummer	Beschreibung
MT28536	1¼” auf ½” (32mm auf 13mm) Reduziernippel-Flansch-Baugruppe für Elcometer 1020 zur Verwendung mit dem MGV-Strahlmittelventil
MT28552	1¼” auf 2” (32mm auf 25mm) Reduziernippel-Flansch-Baugruppe für mobile Elcometer-Strahlgeräte, die GV- oder AGV-Strahlmittelventile verwenden
MT30021	Sechskantreduziernippel, 1¼” auf ½" (32mm auf 13mm)
MT30530	Flansch, ½” (13mm)
MT30528	Sechskantreduziernippel, 1¼” auf 1” (32mm auf 25mm)
MT29553	Flansch, 1” (25mm)

Elcometer GV — GV-AGV-Adaptersatz

Der GV-Adaptersatz von Elcometer konvertiert ein Elcometer-GV-Hauptventil in ein Automatikventil und bietet Ihnen eine präzise Strahlmittelregelung sowie das ausfallsichere Abschalten des Strahl- und Strahlmittelstroms.

- Einfaches Nachrüsten an Elcometer-GV-Hauptventilen
- Fail-Safe-Funktion zum schnellen Abschalten des Strahl- und Strahlmittelstroms am Handgriff
- Verhindert das Austreten von Strahlmittel aus dem Strahlkessel beim Loslassen des Totmannschalters
- Sicheres Anpassen des Strahlmittelstroms, selbst während des Strahlens

Bestellnummern

Bestellnummer	Beschreibung
GVAGV-KIT	GV-AGV-Adaptersatz

Bestellnummern

Bestellnummer	Beschreibung
GV-B	Elcometer-Hauptventil – BSP-Gewinde

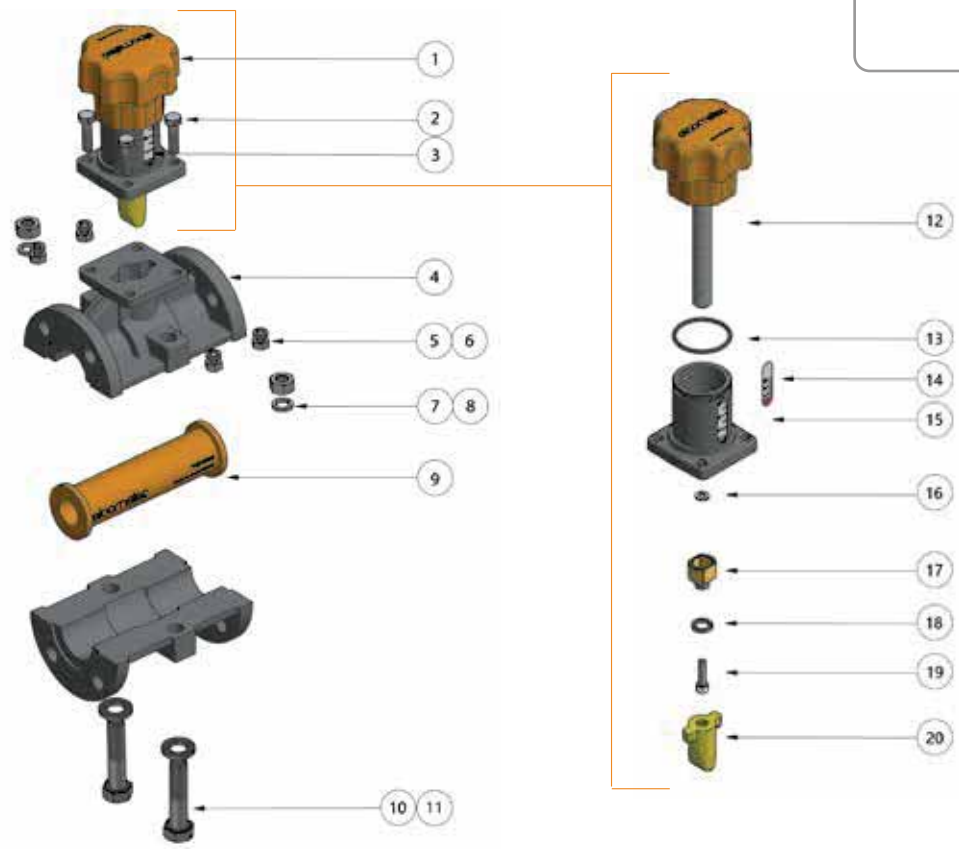

Ersatzteile

Artikel	Bestellnummer	Beschreibung	Artikel	Bestellnummer	Beschreibung
1	MT28557	GV-Ventilschaftbaugruppe	11	KIT 2	Verzinkte Sechskantschraube, M12 x 70 (x2)
2	KIT 1	Verzinkte Sechskantschraube, M8 x 30 (x4)	12	MT30166	GV-Ventil-Handrad und Welle
3	KIT 3	GV-Ventilanzeigeetikett	13	KIT 3	O-Ring, 3mm x 44,5 ID
4	MT29993	GV-Ventilgehäusekörper	14	KIT 3	Hauptventilanzeigeetikett
5	KIT 1	Stahlfederring, M8 (x4)	15	MT30076	Ventilschaftgehäuse
6	KIT 1	Mutter M8, Verzinkt (x4)	16	KIT 3	Flache Nylon-Unterlegscheibe, M6
7	KIT 2	Stahlfederring, M12 (x2)	17	MT30077	Ventilmutter
8	KIT 2	Mutter M12, Verzinkt (x2)	18	KIT 3	Stahlfederring, M12
9	GV-LINER1	Gummiventileinsatz	19	KIT 3	Zylinderkopfschraube, M6 x 25, ST STL
10	KIT 2	Verzinkte Stahlunterlegscheibe, M12 (x2)	20	MT30001	Ventiltauchkolben

Wartungssets

Bestellnummer	Beschreibung
MT30049	GV-Wartungsset 1 (enthält Artikel 2, 5 und 6)
MT30045	GV-Wartungsset 2 (enthält Artikel 7, 8, 10 und 11)
MT30050	GV-Wartungsset 3 (enthält Artikel 13, 14, 16, 18 und19)

Elcometer-Hauptventil-Schubschlauchbaugruppe — Elcometer GV

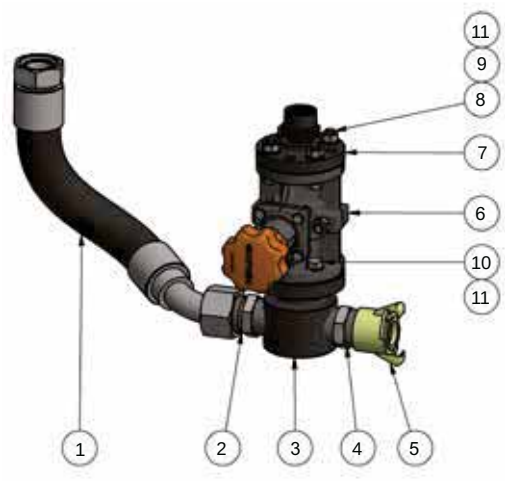

Technische Daten

Betriebstemperatur	0º - 60ºC
Max. Arbeitsdruck	15bar (217psi)

Bestellnummern

Bestellnummer	Beschreibung
MT30066-1	Elcometer 1440 GV-Komplettbaugruppe mit Schubschlauch, Mischer T, GV-Hauptventil, Kesselflansch, Kesselkupplung und Luftleitungsbaugruppe
MT30066-2	Elcometer 1460 GV-Komplettbaugruppe mit Schubschlauch, Mischer T, GV-Hauptventil, Kesselflansch, Kesselkupplung und Luftleitungsbaugruppe
MT30066-3	Elcometer 20100 GV-Komplettbaugruppe mit Schubschlauch, Mischer T, GV-Hauptventil, Kesselflansch, Kesselkupplung und Luftleitungsbaugruppe
MT30066-4	Elcometer 24200 GV-Komplettbaugruppe mit Schubschlauch, Mischer T, GV-Hauptventil, Kesselflansch, Kesselkupplung und Luftleitungsbaugruppe
MT30066-5	Elcometer 24285 GV-Komplettbaugruppe mit Schubschlauch, Mischer T, GV-Hauptventil, Kesselflansch, Kesselkupplung und Luftleitungsbaugruppe

Ersatzteile

Artikel	Beschreibung	Bestellnummer				
		Modell 1440	Modell 1460	Modell 20100	Modell 24200	Modell 24285
1	Schubschlauchbaugruppe, 1½", 15bar, komplett mit verpresstem Schlauch	MT28609-1	MT28609-3	MT28609-5	MT28609-6	MT28609-6
2	Doppelnippel mit 60° Dichtkegel, BSP 1½"	MT29710				
3	Mischer T, 1½"	MT28553				
4	Sechskantdoppelnippel, 1½" BSP, 3000lb	MT29014				
5	Klauenkupplung, 1½" BSP	MT30002				
6	GV-Hauptbaugruppe	GV-B				
7	Reduziernippel-Flanschbaugruppe, 1¼" auf 1"	MT28552				
8	Verzinkte Sechskantschraube, M12 x 50 (x4)	KIT 5				
9	Mutter M12, Verzinkt (x4)	KIT 5				
10	Verzinkte Sechskantschraube, M12 x 40 (x4)	KIT 5				
11	Verzinkte Stahlunterlegscheibe, M12 (x12), Klasse A	KIT 5				
	GV-Wartungsset 5 (enthält Artikel 8, 9, 10 und 11)	MT30048				

Elcometer Mini General Valve — Elcometer MGV

Technical Specification

Part Number	Description
MGV-B	Elcometer Mini Flat Valve for use with Elcometer 1020 - BSP Thread

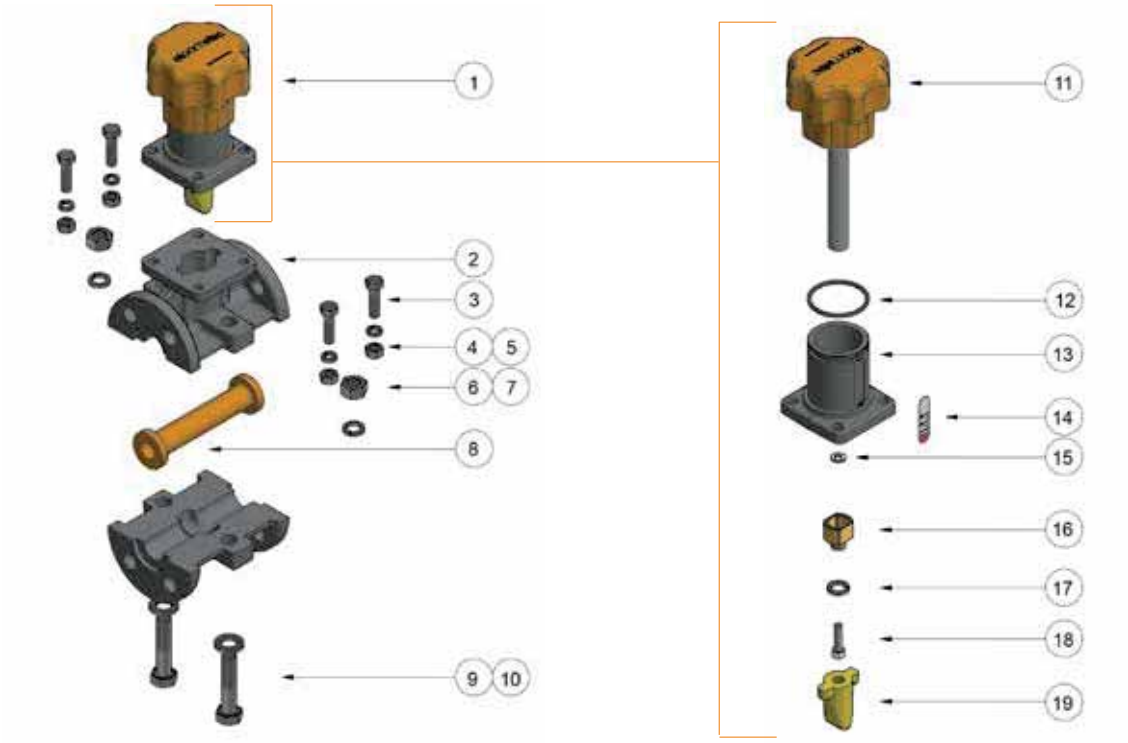

Spare Parts

Item	Part Number	Description	Item	Part Number	Description
1	MT28541	Mini General Valve Stem Assembly	11	MT30167	MGV Valve Handwheel & Shaft
2	MT30003	Mini General Valve Housing Body	12	KIT 3	O Ring 3mm Cord x 44.5 ID
3	KIT 1	M8 x 30 Zinc Plated Hex Head Bolt (x4)	13	MT30076	MGV Stem Housing
4	KIT 1	M8 Zinc Plated Steel Nut (x4)	14	KIT 3	Mini General Valve Indicator Label
5	KIT 1	M8 Steel Spring Washer (x4)	15	KIT 3	M6 Flat Nylon Washer
6	KIT 2	M12 Zinc Plated Steel Nut (x2)	16	MT30077	Valve Nut
7	KIT 2	M12 Steel Spring (x2)	17	KIT 3	M12 Steel Spring Washer
8	MGV-LINER1	Mini Rubber Valve Liner	18	KIT 3	M6 x 25 Cap HD SKT Screw, ST STL
9	KIT 2	M12 x 50 Zinc Plated Hex Bolt (x2)	19	MT30005	Mini Valve Plunger
10	KIT 2	M12 Zinc Plated Steel Washer Grade A (x2)			

Service Kits

Part Number	Description
MT30049	MGV Service Kit 1 (contains items 3, 4 & 5)
MT30046	MGV Service Kit 2 (contains items 6, 7, 9 & 10)
MT30051	MGV Service Kit 3 (contains items 12, 14, 15, 17 & 18)

Elcometer-Mini-Hauptventil-Schubschlauchbaugruppe — Elcometer MGV

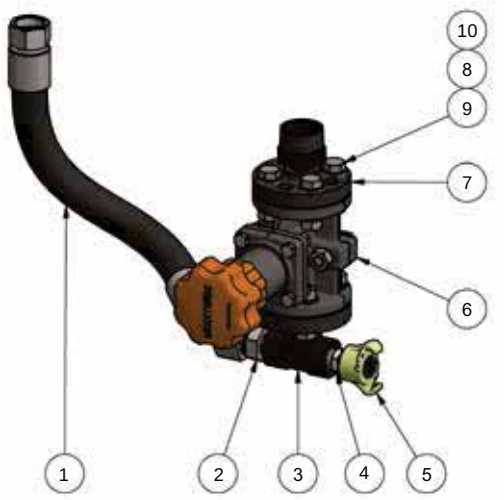

Technische Daten

Betriebstemperatur	0º - 60ºC
Max. Arbeitsdruck	15bar (217psi)

Bestellnummern

Bestellnummer	Beschreibung
MT30067	Elcometer 1020 MGV-Komplettbaugruppe mit Schubschlauch, Mischer T, MGV-Mini-Hauptventil, Kesselflansch, Kesselkupplung und Luftleitungsbaugruppe

Ersatzteile

Artikel	Bestellnummer	Beschreibung
1	**MT28608-1**	Schubschlauchbaugruppe, ¾", 15bar, Schubschlauchbaugruppe, komplett mit verpresstem Schlauch
2	**MT28540**	Doppelnippel mit 60° Dichtkegel BSP ¾" x ½“
3	**MT29246**	Geflanschtes T-Stück ½", für gleichmäßige Verteilung
4	**MT29224**	Sechskantdoppelnippel, ½" BSP, 3000lb
5	**MT30090**	Klauenkupplung, ½" BSP
6	**MGV-B**	MGV-Hauptbaugruppe
7	**MT28536**	Reduziernippel-Flanschbaugruppe, 1¼" auf ½"
8	**KIT 4**	Mutter M12, Verzinkt (x8)
9	**KIT 4**	Verzinkte Sechskantschraube, M12 x 45 (x8)
10	**KIT 4**	Verzinkte Stahlunterlegscheibe, M12 (x16), Klasse A
	MT30052	MGV-Wartungsset 4 (enthält Artikel 8, 9 und 10)