Elcometer RCV4000

Vanne Commandée à Distance

Les Vannes Commandées à Distance Elcometer RCV4000 sont utilisées pour pressuriser et dépressuriser les machines de sablage en toute sécurité à partir de la buse de sablage grâce à une poignée homme-mort.

Coupe rapidement le flux d'air comprimé au niveau de la buse de sablage

Facile et rapide d'entretien, le bloc RCV complet peut être retiré en desserrant simplement deux joints

Disponible en versions 38 mm (1½"), 32 mm (1¼") ou 19 mm (¾")

Le modèle RCV4000+ intègre un distributeur d'air pour les équipements annexes

Conçue et fabriquée en Grande Bretagne dans un aluminium haute résistance non corrosif

L'Elcometer RCV4000+ est constituée de 3 composants:

1 Vanne commandée 2 Soupape d'échappement 3 Distributeur d'air

elcometer

Grâce à la gamme de vannes pneumatiques commandées à distance Elcometer de toute dernière technologie, nos machines de sablage peuvent être commandées au niveau de la buse en toute sécurité et offrent ainsi un contrôle de précision et une efficacité optimale.

Elcometer RCV4000

Vanne Commandée à Distance

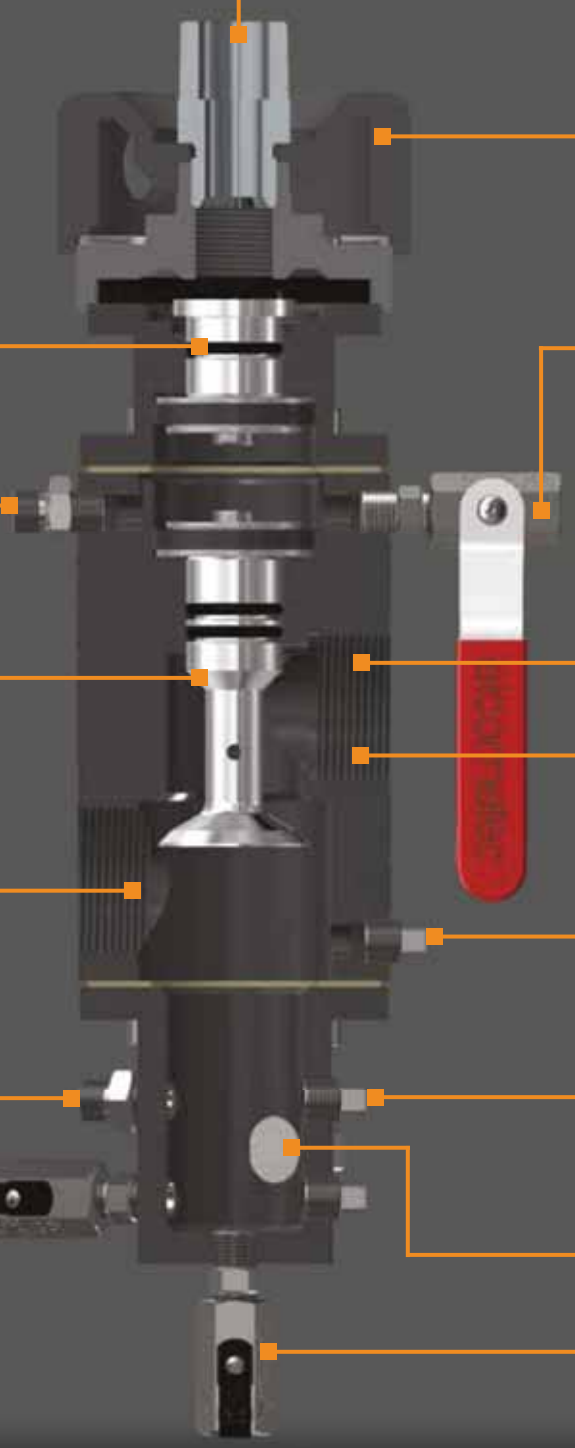

L'air d'échappement de la cuve entre dans le collecteur d'échappement

Le collecteur d'échappement permet à l'air de sortir via le silencieux

Le piston du diaphragme d'échappement descend lorsque la poignée 'homme-mort' est relâchée permettant ainsi à la machine d'évacuer par le silencieux

La vanne de décharge de pression dépressurise le système à distance

Arrivée alimentation poignée homme-mort

Lorsque la poignée 'homme-mort' est enclenchée, le piston se déplace vers le bas pour permettre à l'air du compresseur de remplir la cuve et le tuyau de sablage

Sortie air pour pressurisation de la cuve

Les ports 1½" (38 mm) créent un flux d'air plus efficace dans la vanne commandée à distance

Lorsque la poignée 'homme-mort' est relâchée (ou lorsque la vanne de décharge de pression s'ouvre), le piston remonte et dépressurise à la fois la machine de sablage et le tuyau de sablage

Sortie air de réserve

Arrivées d'air multiples 6 mm (¼") pour équipements annexes (par ex. vibrateur à billes, vanne automatique, etc.)

Sortie alimentation poignée homme-mort

Vanne de sortie air de respiration

Sortie soupape de limitation de pression (à l'arrière) 13 mm (½")

Vanne de purge humidité

Compatible avec toutes les machines de sablage équipées de ports pour vanne commandée à distance, la vanne Elcometer RCV4000 allie performances et fiabilité; la maintenance peut être effectuée directement sur site.

Commande Sécurisée

Utilisée avec une poignée homme-mort, l'Elcometer RCV4000 avec fonction marche/arrêt immédiate vous permet de contrôler le jet de sablage à la buse en toute sécurité.

Performante Sous Pression

Le diamètre 1½" (38 mm) de la vanne commandée à distance dernier cri Elcometer RCV4000+ réduit les pertes de pression car il améliore l'efficacité du débit d'air dans la vanne.

Rapide

La soupape d'échappement intégrée ultra résistante avec coudes renforcés garantit un arrêt rapide et sécurisé.

Le silencieux d'échappement durable Elcometer piège les petites particules abrasives présentes dans l'air qui sort de la machine de sablage pendant la dépressurisation.

Maintenance Facile

Une machine de sablage à l'arrêt ne rapporte pas d'argent ! Pour cette raison, la vanne commandée à distance Elcometer RCV4000 est extrêmement facile d'entretien : le système entier peut être échangé en desserrant simplement deux joints. Ainsi, vous pouvez continuer à sabler pendant la maintenance du bloc.

Universelle

La vanne Elcometer RCV4000 ne fonctionne pas uniquement avec les machines de sablage Elcometer; son raccord universel la rend facile à connecter sur des machines de sablage utilisant des vannes commandées à distance.

Vanne Commandée à Distance Elcometer RCV4000+ — Elcometer RCV4000+

La vanne commandée à distance Elcometer RCV4000+ intègre deux vannes dans un même ensemble. L'unité inférieure gère l'arrivée d'air comprimé et l'unité supérieure contrôle la sortie d'échappement lorsque l'air sort de la machine de sablage.

Le port inférieur d'arrivée d'air 38 mm (1½") fournit à l'unité un débit constant d'air comprimé. L'air est ensuite libéré par la sortie d'air 38 mm (1½") vers la machine et le tuyau de sablage. L'ensemble est commandé par la poignée pneumatique homme-mort connectée aux arrivée et sortie 6 mm (¼") sur le côté de la vanne. La poignée homme-mort est connectée à l'unité via deux conduites d'air (tuyaux jumelés).

Le fait d'appuyer sur le levier de la poignée homme-mort active les deux vannes simultanément. Si vous relâchez la poignée homme-mort, la vanne RCV4000+ est immédiatement désactivée. Il est également possible de dépressuriser la machine de sablage en ouvrant la vanne rouge de décharge de pression située sur le corps de la vanne RCV4000. Cela agit comme un arrêt d'urgence du système.

L'Elcometer RCV4000+ est livré avec un distributeur d'air intégré équipé de multiples sorties qui permet de connecter des équipements annexes tels que des jauges de pression pour la gestion de l'air comprimé, des vibrateurs à billes pour fluidifier le flux d'abrasif et une arrivée d'air pour votre filtre respiratoire et la soupape de limitation de pression.

Disponible en 3 versions: ¾" (19 mm) pour la machine de sablage Elcometer 1020, 1½" (38 mm) pour les machines de sablage Elcometer de capacité supérieure et 1¼" (32 mm) pour les autres machines de sablage.

Elcometer RCV4000+
with Air Manifold

Références

Références	Description
RCV4000P-75B	¾" (19 mm) Vanne Commandée à Distance RCV4000+ pour machine de sablage Elcometer 1020
RCV4000P-150B	1½" (38 mm) Vanne Commandée à Distance RCV4000+ pour toutes les autres machines de sablage Elcometer
RCV4000P-125B	1¼" (32 mm) Vanne Commandée à Distance RCV4000+

Vanne Commandée à Distance Elcometer RCV4000 — Elcometer RCV4000

La vanne commandée à distance sécurisée RCV4000 avec socle et vanne de décharge de l'humidité vous permet de pressuriser et dépressuriser la machine de sablage rapidement en toute sécurité.

Elle est universelle et se connecte à toutes les machines de sablage équipées d'un port pour vanne commandée à distance. Vous pouvez ainsi profiter de ses hautes performances cfm et de sa rapidité de réponse sans avoir à remplacer votre équipement de sablage au complet. La vanne RCV4000 est disponible avec des ports 32 mm (1¼").

Références

Références	Description
RCV4000-125B	Vanne Commandée à Distance 1¼" (32 mm) RCV4000

Silencieux d'Echappement Elcometer RCV4000 — Elcometer RCV4000

Le Silencieux d'Echappement de l'Elcometer RCV4000 réduit le niveau sonore de l'air comprimé lorsqu'il s'échappe de la machine de sablage.

Silencieux robuste, avec un choix de cartouches de silencieux de rechange en plastique ou métal.

Démontage facile et rapide pour la maintenance

Références

Références	Description
MT28597	Elcometer RCV4000 Silencieux d'Échappement Complet avec Cartouche de Silencieux en Plastique

Pièces détachées

Références	Description
MT28598	Cartouche de Rechange pour Silencieux d'Échappement - Plastique
MT30028	Cartouche de Rechange pour Silencieux d'Échappement - Métallique
MT28599	Joint de Coude Renforcé ¾" (19 mm)

T d'échappement Elcometer RCV4000 — Elcometer RCV4000

Les T d'échappement Elcometer sont équipés d'un bouchon d'usure perdu remplaçable en quelques secondes pour éviter de changer le T d'échappement complet.

Références

Références	Description
MT29680	Ensemble T d'Échappement 1" (25 mm) - Complet avec Bouchon d'Échappement MT29681
MT29681	Bouchon d'Échappement de Rechange

Collecteur d'Échappement Elcometer RCV4000 Vanne Commandée à Distance Elcometer RCV4000

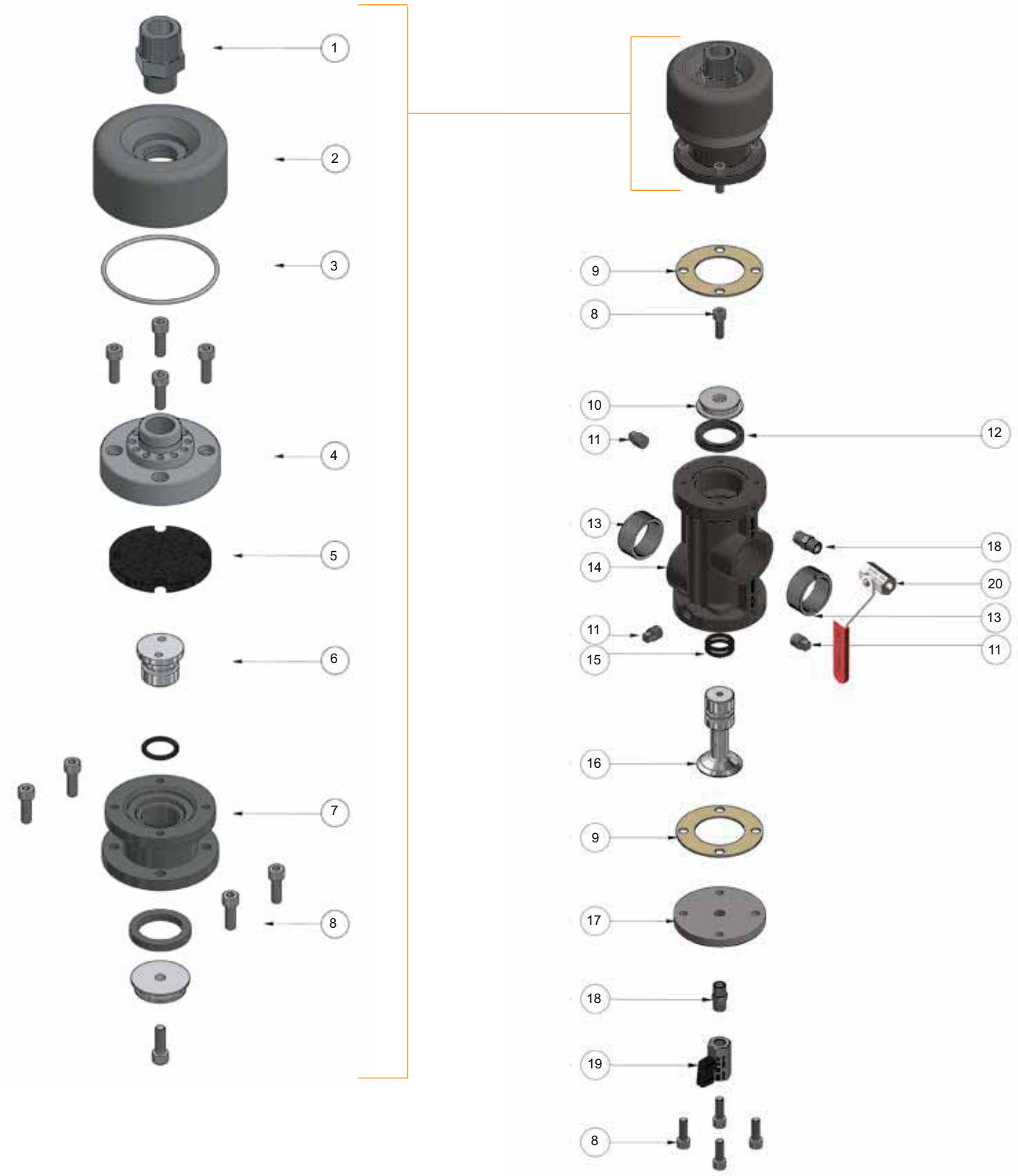

Elcometer RCV4000+ Vanne de Commandée à Distance

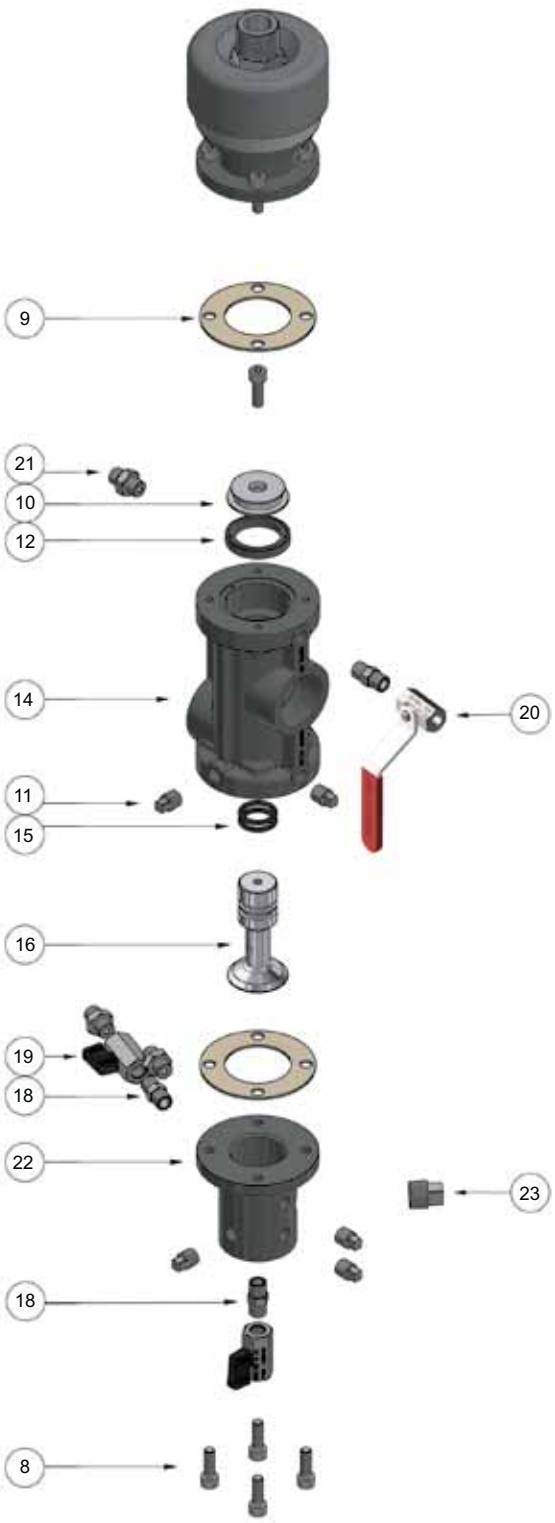

Références

Référence	Description
MT28591	Ensemble Collecteur d'Échappement Elcometer RCV4000
RCV4000-125B	1,25" Vanne Commandée à Distance RCV4000
RCV4000P-75B	0,75" Vanne Commandée à Distance RCV4000+ pour Machines de Sablage Elcometer 1020
RCV4000P-150B	1,50" Vanne Commandée à Distance RCV4000+ pour Toutes les Autres Machines de Sablage Elcometer
RCV4000P-125B	1,25" Vanne Commandée à Distance RCV4000+ Ensemble Distributeur d'Air Elcometer RCV4000
MT28604	Ensemble Distributeur d'Air Elcometer RCV4000

Pièces Détachées

Article	Référence	Description
1	MT30022	Adaptateur Mâle ¾" BSP sur 1" BSP
2	MT30023	Collecteur de purge (BSP)
3	KIT 1	Cordon 3,0 pour Joint Torique BS4518 89.5 ID
4	MT30024	Couvercle Supérieur (BSP)
5	KIT 1	Siège de Vanne en Caoutchouc
6	MT30025	Vanne de Purge
7	MT30026	Logement Cylindre de Purge
8	KIT 2	M8 x 25 Vis Hexagonale pour Bouchon (x8)
9	KIT 1	Joint 90 mm OD x 52 ID x Épaisseur 2 mm (x2)
10	MT30081	Piston
11	MT28596	¼" Bouchon à Tête Carrée BSP ST/ST (x2)
12	KIT 1	Joint à Lèvre pour Piston 38 x 50 x 6 (x2)
13	MT28594	1½" x 1¼" BSP Manchon Réducteur
14	MT30082	Corps de Vanne Commandée à Distance
15	KIT 1	Cordon 3,53 pour Joint Torique 23,29 ID (x3)
16	MT30083	Vanne d'Admission
17	MT30084	Plaque de Base (BSP)
18	MT30085	¼" BSP Adaptateur Mâle, Pneumatique
19	MT28619	¼" Vanne à Boisseau Femelle HP - Poignée Noire
20	MT29656	Vanne de Décharge de Pression (petcock) - ¼" Vanne à Boisseau Femelle HP - Rouge
21	MT30086	¼" BSP Cône 60 degrés x Adaptateur BSP Mâle ¼"
22	MT30087	Collecteur RCV
23	MT30099	½" BSP Bouchon Solide
-	KIT 3	Clé Allen
-	KIT 3	Outil RCV
-	MT30055	RCV Kit d'Entretien 1 (contient les composants 3, 5, 9, 12 et 15)
-	MT30056	RCV Kit d'Entretien 2 (contains Article 8)
-	MT30072	RCV Kit d'Entretien 3
-	MT28605	RCV Kit d'Entretien 4 (contient les composants 11 et 23)

Elcometer RCV4000 — Silencieux d'Échappement

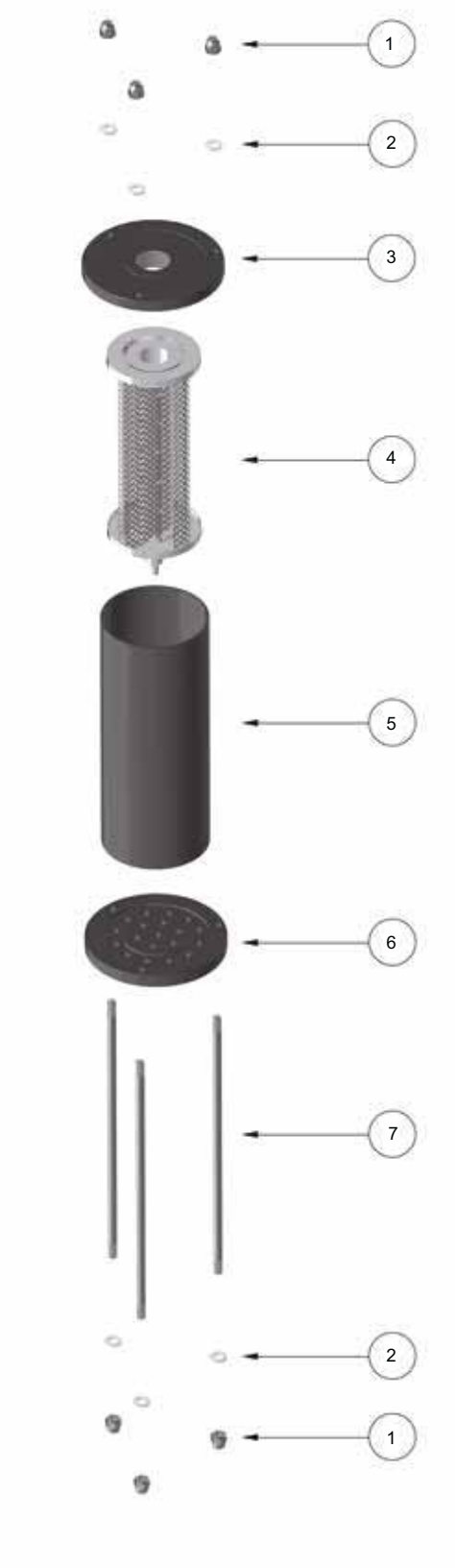

Références

Référence	Description
MT28597	Ensemble Silencieux d'Échappement Standard Elcometer

Pièces Détachées

Article	Référence	Description
1	KIT 1	M6 Ecrou de Dôme (x6)
2	KIT 1	M6 Rondelle (x6)
3	MT30027	Capot Supérieur BSP Silencieux d'Échappement
4	MT28598	Cartouche Silencieux d'Échappement - Plastique
-	MT30028	Cartouche Silencieux d'Échappement - Métal
5	MT30029	Logement Silencieux d'Échappement
6	MT30030	Plaque Capot Inférieur Silencieux d'Échappement
7	KIT 1	M6 x 220 Tige d'Ancrage (x3)
-	MT30057	SES Kit d'Entretien (contient les composants 1, 2 et 7)